AJUNTAMENT
ALMOSTER
Baix Camp

SERVEIS TÈCNICS

PROJECTE TÈCNIC

COBERTA DE LA PISTA POLIESPORTIVA AL MUNICIPI D'ALMOSTER

SETEMBRE DE 2026

1. MEMÒRIA
   1.1 OBJECTE
   1.2 DESCRIPCIÓ DE LES INSTAL·LACIONS ACTUALS
   1.3 DESCRIPCIÓ DE L'ACTUACIÓ A REALITZAR
   1.4 DESCRIPCIÓ DE LES OBRES

2. PRESSUPOST
   2.1 PRESSUPOST D'EXECUCIÓ MATERIAL
   2.2 PRESSUPOST DE CONTRACTE

3. ANNEX PRESSUPOST
   3.1 AMIDAMENTS
   3.2 QUADRE DE DESCOMPOSATS
   3.3 LLISTAT DE MATERIAL VALORAT
   3.4 QUADRE DE PREUS 1
   3.5 QUADRE DE PREUS 2
   3.6 PRESSUPOST I AMIDAMENTS
   3.7 RESUM DEL PRESSUPOST

4. ESTUDI BÀSIC DE SEGURETAT I SALUT

5. ESTUDI DE GESTIÓ DE RESIDUS

6. PLEC DE CONDICIONS

7. FOTOGRAFIES

8. PLÀNOLS

9. ANNEX A: CÀLCUL ESTRUCTURAL

1. MEMÒRIA

1.1 OBJECTE DEL PROJECTE

L'objecte del present projecte és definir i valorar les obres consistents en l' execució d'una coberta de la pista poliesportiva del municipi d'Almoster.

1.2 DESCRIPCIÓ DE LES INSTAL·LACIONS ACTUALS

L'emplaçament de la pista actual es troba situada annexa a la piscina municipal, dintre de la zona esportiva del municipi. Actualment es troba el paviment de formigó d'una pista doble poliesportiva de 1.035 m^2 (45mx23m) on es realitzen competicions de futbol sala i bàsquet i una grada de formigó

La pista disposa de diversos marcatges pintats amb les línies corresponents a les diferents disciplines esportives que s'hi practiquen habitualment. La pista disposa de l'instal·lació de dues porteries i dues cistelles i projectors.

1.3 DESCRIPCIÓ DE L'ACTUACIÓ A REALITZAR

El present projecte consisteix en l'execució de la següent obra:

- Execució d'una coberta d' estructura de formigó armat que es conforma de sis pòrtics de formigó, de tal manera que s'hi pugui recolzar una coberta a dues aigües. La coberta es projecta amb panell sandvitx de gruix 50 mm, amb aïllament interior de escuma de poliuretà, amb una superfície exterior grecada i una superfície inferior llisa. El panell serà prelacat en color blanc pirineu.

1.4 DESCRIPCIÓ DE LES OBRES

1.4.1 Moviments de terres

El moviment de terres estarà compost per les operacions següents:

- Primer es procedirà al tall del formigó on vagin les sabates aïllades que es trobin sobre la zona del paviment actual.
- Per a la resta de fonamentació es procedirà a realitzar l'excavació de les rases i pous per albergar les sabates i riostres.

1.4.2 Fonaments

La transmissió dels esforços al terreny queda resolta mitjançant una solució de fonamentació superficial, sabates i bigues riostres.

L'ambient de la fonamentació és IIa, segons l'EHE, i no és necessari l'ús de ciment SR en la confecció dels formigons de fonamentació.

Segons la normativa de construcció sismo-resistent NCSE (B.O.E. 11 d'octubre de 2002), la zona objecte d'estudi presentaria un valor d'acceleració sísmica bàsica de 0,04 g, i un coeficient de contribució de 1,0.

A partir de la normativa sísmica podríem classificar els diferents nivells del subsòl com a:

Nivell 2 (1,6m-4,2m): Coeficient del terreny de C = 1.6.

Nivell 3 (4,2m-9,00m): Coeficient C del terreny de C = 1.3.

Les dimensions de la fonamentació, així com la quantia de les armadures es pot apreciar als plànols corresponents.
El dimensionat i disseny de la fonamentació serà susceptible de modificació en el cas en què s'introdueixin variacions en el disseny de l'estructura tals que modifiquin les sol·licitacions a cada pilar.

1.4.3 Estructura

L'estructura prevista per rebre la coberta sandvitx és la següent:
Sis pòrtics longitudinals. Amb una alçada lliure de 7,00m. La separació dels pilars esmentats serà de 9,0m. Els pòrtics disposen de jàssera prefabricada de formigó pretensat i biguetes pretensades separades per 2,00 m entre elles.
Els pilars seran prefabricats de formigó armat amb una secció rectangular de 50x50 cm.
La forma i les característiques dels elements de l'estructura, així com les dimensions i els materials emprats en la construcció d'aquests, estan suficientment detallades als plànols corresponents.

1.4.4 Coberta

El tancament de coberta es realitzarà mitjançant panells sandvitx de 5 greques, amb un gruix de 50 mm i aïllament interior d'escuma de poliuretà amb una superfície exterior grecada i una superfície inferior llisa. La pendent de coberta serà d'un 10%.
Les planxes de coberta es col·loquen sobre biguetes de formigó armat separades entre 2,00 m, en sentit perpendicular a les mateixes.
La coberta disposarà d'una recollida d'aigües pluvials perimetral.

1.4.5 Tancaments

L'estructura tindrà un tancament parcial perimetral de 4,80 m d'alçada i ventilació inferior. El tancament està format per plaques alleugerides de formigó armat de dimensions de 2,40 m d'alçada i 9,00 m d'amplada, amb un espessor de 20cm.

1.4.6 Instal·lacions

1.4.6.1 Evacuació d'aigües pluvials: S'executarà la instal·lació de sanejament d'aigües pluvials de la coberta de panell Sandvitx. En aquest s'hi situarà un canal perimetral d'acer galvanitzat per la recollida de les aigües pluvials, desembocant a un baixant de PVC de 250mm.

1.4.6.2 Electricitat: Es retirarà la il·luminació existent, únicament s'aprofitarà els focus actuals, per col·locar posteriorment a la nova coberta.

2. PRESSUPOST

2.1 PRESSUPOST D'EXECUCIÓ MATERIAL:

El pressupost d'execució material, per a l'execució de la coberta en el municipi d'Almoster és de **424.860,38 €** (QUATRE-CENTS VINT-I-QUATRE MIL VUIT-CENTS SEIXANTA EUROS I TRENTA-VUIT CÈNTIMS).

2.2 PRESSUPOST DE CONTRACTA:

PRESSUPOST D'EXECUCIÓ MATERIAL	295.062,42 €
19 % DG I BI	56.061,86 €
IVA 21%	73.736,10 €
TOTAL PRESSUPOST DE CONTRACTA	**424.860,38 €**

Almoster, SETEMBRE de 2026

Serveis Tècnics Municipals

Matias Sabidó Foraster

Arquitecte Municipal

PLA D'ORDENACIÓ URBANÍSTIC MUNICIPAL D'ALMOSTER

CAPÍTOL IV. SISTEMA D'EQUIPAMENTS COMUNITARIS I SERVEIS TÈCNICS

SECCIÓ 1a: SISTEMA D'EQUIPAMENTS (Clau E)

Article 103. Definició, tipus i identificació

1. El sistema d'equipaments comunitaris inclou els sòls que es destinen a usos públics col·lectius o comunitaris i a dotacions d'interès públic o social necessaris en funció de les característiques socioeconòmiques de la població. S'identifica en els plànols d'ordenació amb la clau E.
2. La relació directa dels equipaments comunitaris i serveis tècnics amb els espais lliures públics hauran de donar continuïtat a l'espai públic. Els equipaments prioritaris per a la implantació d'arbrat, seguint les recomanacions de l'estudi de mobilitat i l'informe ambiental són:
   - El Parc de l'Aubareda.
   - La vora del camp de futbol.
   - L'àrea de la piscina.
3. En el cas d'Almoster, els sistemes d'equipaments comunitaris son:
   - **E_1 Docent:** centres on es desenvolupa l'activitat educativa d'acord amb la legislació vigent en aquesta matèria.
     - CEIP Ramon Sugrañes.
     - Escola bressol. Els Mustrerets.
   - **E_2 Sanitari-assistencial:** Espais destinats a l'atenció mèdica.
     - Consultori mèdic municipal
   - **E_3 Administratiu i proveïment:** administració pública, mercats municipals, magatzems i similars.
     - Edifici de l'Ajuntament (Oficines i altres serveis municipals).
   - **E_4 Cultural, social i religiós:** cases de cultura, biblioteques, teatres, museus, videoteques, centres socials, llars de gent gran, centres d'esplai, temples i centres recreatius i religiosos.
     - Església de Sant Miquel.
     - Teatre sala multifuncional.
     - Local diables.
     - Ateneu (Casa de Cultura, Biblioteca).
     - Espai Jove.

- **E_5 Esportiu:** instal·lacions i edificacions esportives i serveis annexos.
    - Zona poliesportiva. Piscina gran i infantil, pista poliesportiva, camp de futbol, vestidors municipals i bar de la piscina.
- **E_6 Funerari i cementiri.**
    - Cementiri.
- **E_7 Reserva per a equipaments comunitaris sense ús assignat** . D'acord amb l'article 34 de la Llei d'urbanisme.
    - Zona d'equipament Picarany 1.
    - Zona d'equipament Picarany 2.
    - Àrea de lleure: Zona de pícnic i barbacoes del Parc de l'Aubareda.
    - Finca on es podrà ubicar una possible Estació de depuració d'aigües residuals municipal (3.381m^2)
- **E_8 Transport:** parada de bus i similars.
    - Parada d'autobús: illa Pl. J. Rosselló
    - Parada d'autobús: rotonda Av. Catalunya

Article 104. Titularitat i gestió

1. Els sòls que el present POUM o planejament que el desenvolupi qualifica com a sistema d'equipaments comunitaris amb un ús assignat, tant generals com locals, seran, en general, de titularitat pública.
2. No obstant el que s'estableix al punt primer d'aquest article, els equipaments privats existents abans de l'entrada en vigor d'aquest POUM, siguin generals o locals, conservaran la seva titularitat privada sempre i quan puguin acreditar que venen realitzant la seva activitat privada conforme a l'ús dominant pel qual aquest POUM ha qualificat el sòl o l'edificació, abans de la data esmentada. En cas que es produeixi el cessament definitiu o el canvi de l'ús dominant, l'administració podrà adquirir el sòl o l'edificació. La legitimació de l'expropiació de sòls qualificats d'equipaments que siguin de titularitat privada requerirà la prèvia assignació d'un ús concret i la justificació de la necessitat de la titularitat pública mitjançant un pla especial.
3. També s'admet la titularitat privada dels equipaments quan s'acompleixin les condicions següents:
    - Que el destí de l'equipament sigui per a activitats culturals, de culte i activitats religioses, científiques, benèfiques i d'assistència social, sanitàries, de depuració, esportives i docents, a les quals es reconegui la seva utilitat pública o interès social.
    - Que es justifiqui que en els terrenys en qüestió, no es previngui legalment, per a idèntic fi, l'actuació pública.
    - Que es justifiqui la necessitat col·lectiva de l'equipament en l'àmbit territorial en què s'inscriu, i es respecti dins els fins específics per a equipaments la igualtat dels ciutadans al seu accés.

- Que les entitats promotores no tinguin ànim de lucre o que en relació amb els béns necessaris del contingut, les entitats esmentades no tinguin ànim de lucre pel que fa a la gestió.

4. La titularitat pública dels equipaments no exclou la possibilitat de la concessió del domini públic quan aquesta forma de gestió sigui compatible amb la naturalesa de l'equipament, i dels objectius d'aquest Pla.
5. En l'obtenció, el finançament, la construcció, l'ús, l'explotació i la conservació dels equipaments s'observarà allò que disposen aquestes Normes, la legislació sectorial vigent i les corresponents disposicions urbanístiques que es puguin establir mitjançant planejament especial.
6. Si, d'acord amb els apartats anteriors, el planejament urbanístic preveu la compatibilitat d'una qualificació urbanístic d'aprofitament privat i la destinació a sistemes de titularitat pública del sòl, del vol o del subsòl d'un terreny, es pot constituir el règim de propietat horitzontal més adequat d'entre els establerts per la legislació civil catalana, amb les limitacions i servituds que siguin procedents per a la protecció del domini públic.
7. El règim de compatibilitat que regula aquest article no impedeix l'ús privatiu dels béns de domini públic que, d'acord amb la legislació sobre patrimoni de les administracions públiques, no comporta la transformació o la modificació d'aquest domini.

Article 105. Regulació dels usos i l'edificació

1. Usos dominants: usos col·lectius i els terciaris de caràcter públic d'acord amb el que estableixen aquestes Normes.
2. Usos compatibles: aquells directament vinculats amb l'ús dominant i amb la funció concreta de l'equipament. En aquest sentit, el POUM reconeix com a compatibles els usos existents en els equipaments en el moment de l'aprovació inicial i que estiguin d'acord amb la definició anterior d'aquest mateix apartat.
3. De manera excepcional s'admet l'ús d'habitatge unifamiliar, la finalitat del qual sigui el servei de vigilància o manteniment de la instal·lació sempre que el sostre destinat a residència no sobrepassi el 10 % del total del sostre edificable en la parcel·la on es localitza l'equipament, ni un sostre màxim de 150 m^2.
4. El canvi dels usos assignats per aquest POUM als diferents equipaments requerirà el corresponent Pla Especial d'assignació d'usos i la justificació que queden cobertes les necessitats derivades de tal modificació.
5. Per a canviar l'ús de l'equipament, dintre dels admesos en aquest tipus de sòl, es requereix l'elaboració d'un Pla especial de la zona que es tracti, llevat de la Clau E_7 que, en aquest cas, l'ús es concretarà directament. L'Ajuntament pot denegar la tramitació del Pla especial si considera que la supressió del servei existent augmentaria els dèficits urbanístics.
6. L'edificabilitat neta tendirà a ser la resultant de considerar les possibilitats edificatòries de les zones confrontants i l'índex d'edificabilitat referida a les zones de l'entorn. Excepcionalment es permetrà edificabilitats superiors quan es justifiqui la seva necessitat com en el cas d'ampliació del programa funcional.

7. L'edificació s'ha d'ajustar a les necessitats funcionals dels diferents equipaments, al paisatge, a l'organització general del teixit urbà en què se situen i a les condicions ambientals del municipi. Les condicions de l'edificació s'adaptaran, en el possible, a aquelles que siguin d'aplicació a la zona contigua en que se situa. En el cas que l'equipament sigui contigu a dues zones diferents, s'ha d'adoptar les condicions de menys impacte per l'entorn immediat. S'ha de prestar especial atenció en la utilització de materials de la zona, a les condicions estètiques de l'edificació, al tractament de l'espai no edificat de la parcel·la i al tipus de tanca.
8. En els equipaments E_7 Reserva per a equipaments comunitaris sense ús assignat, s'inclou l'ús de serveis tècnics ambientals.
9. En qualsevol cas, l'ús esportiu es considera compatible amb l'ús docent.

Article 106. Servituds cementiri

Pel que fa a l'ús de cementiri, s'estarà al que disposa la legislació sectorial vigent. S'estableix la zona de protecció del cementiri de 25 m, que correspon a l'article 39 en relació a l'emplaçament de cementiris de nova construcció del Decret 297/1997, de 25 de novembre, pel qual s'aprova el reglament de policia sanitària mortuòria, que determina que aquesta zona ha d'estar enjardinada i, en tot cas, lliure de tota mena de construcció, tot i no ser necessari l'enjardinament quan l'entorn natural del cementiri no ho requereixi.

Tot i que la construcció del cementiri es anterior a aquest decret s'adopta d'aplicació aquesta primera franja de protecció de 25 m.

3. ANNEX PRESSUPOST

AMIDAMENTS

TANCAMENT POLIESPORTIU

CODI	RESUM	UTS	LONGITUD	AMPLADA	ALÇADA	PARCIALS	QUANTITAT
	CAPITOL C01 TANCAMENT POLIESPORTIU						
	SUBCAPITOL 00 MOV.TERRES I G.RESIDUS						
	APARTAT 00.1 ENDERROCS I MOV.TERRES						
0111	**PA Enderroc paviments formigó**						
	Pa. Enderroc paviment de formigó per execució d'excavació de fonaments i riostres						
		1				1,00	
							1,00
E2213422	**m3 Excavació rebaix terreny compact.,m.mec.,càrr.mec.**						
	Pala excavadora giratoria sobre pneumàtics de 15 a 20 t						
		163				163,000	
							163,00
0112	**PA Formació de talús amb reaprofitament del material d'excavació**						
	Formació de talús amb reaprofitament del material d'excavació						
		1		1,00		1,00	
							1,00
0113	**PA Desmuntatge, adaptació i recol.locació de pals i red existents**						
	Desmuntatge, adaptació a nova mida i recol.locació a nova ubicació dels pals i red metàl.lica existents						
	Pressuposts anteriors					1,00	
							1,00
0114	**PA Adequació entorn existent a justificar segons indicacions D.F.**						
	Pressuposts anteriors					1,00	
							1,00
	APARTAT 00.2 GESTIÓ DE RESIDUS						
E2422033A	**m3 Càrrega mec.+transp.terres,reutilitz.obra,camió 7t,rec.<=2km**						
	Càrrega amb mitjans mecànics i transport de terres per a reutilitzar en obra, amb camió de 7 t, amb un recorregut de fins a 2 km						
		1		20,000		20,000	
							20,00
CHMC15	**ud Gestió residus**						
	Pressuposts anteriors					1,00	
							1,00

AMIDAMENTS

TANCAMENT POLIESPORTIU

CODI	RESUM	UTS	LONGITUD	AMPLADA	ALÇADA	PARCIALS	QUANTITAT
	SUBCAPITOL 01 FONAMENTS						
13512C30A	**m3 Fonament de formigó armat HA-25/B/10/IIa**						
	Fonament de formigó armat HA-25/B/10/IIa abocat amb bomba, armat amb 50 kg/m3 d'armadura AP500 S d'acer en barres corrugades inclou part proporcional d'encofrat lateral amb taulons de fusta						
		4	2,050	2,050	1,150	19,332	
		8	2,100	2,100	1,150	40,572	
		4	2,500	2,500	1,150	28,750	
		1	128,000	0,400	0,400	20,480	
		3		0,400	0,100	0,840	
							109,97
CALIZ	**UD CALIZ**						
	Pressuposts anteriors					16,00	
							16,00
	SUBCAPITOL 02 PREFABRICATS						
E4PAAAA1	**u Pilar prefab.form.armat secció rectang.massissa 50x50cm,h=10m,vi**						
	Pilar prefabricat de formigó armat de secció rectangular massissa de 50x50 cm, de 10 m d'alçària lliure, per anar vist,amb els quatre cantells biselats, amb elements d'ancoratge i suport, mènsules a diferents cares i a varis nivells. Inclós mènsules metàl.liques per suport de pannells tipus "Ercole 10Tn", mènsules antivolc per pannells de coberta i pletines d'ancoratge 250x250x10 per penjar la marquesina metàl.lica. Inclou tots els accessoris necessaris per a la seva correcta elevació, muntatge i fixació, col·locat amb grua.						
		1	16,000			16,000	
							16,00
E4PAAAA2	**m Jàssera peralt. I40 RC Q.125 o equivalent**						
	Jàssera prefabricada de formigó pretensat. Inclou tots els accessoris necessaris per a la seva correcta elevació i muntatge.						
		4	27,000			108,000	
							108,00
E4PAAAA3	**m Riostra frontal 65 o equivalent**						
	Riostra frontal 65						
		4	9,000			36,000	
							36,00
E4PAAAA4	**m Riostra frontal 65 V o equivalent**						
	Riostra frontal 65 V o similar						
		2	9,000			18,000	
							18,00
E4PAAAA5	**m Bigueta tipus VP300 especial o equivalent**						
	Bigueta tipus VP300 ESPECIAL, col·locada. Inclós transport i tots els accessoris necessaris per a la seva correcta elevació i muntatge amb grues.						
		32	9,080			290,560	
							290,56
E4PAAAA6	**m Bigueta tipus VP300 o equivalent**						
	Bigueta tipus VP300, col·locada Inclou tots els accessoris necessaris per a la seva correcta elevació i muntatge.						
		48	8,980			431,040	
							431,04
E4PAAAA7	**u Joc entrebigar N/300 o equivalent**						
	Joc entrebigar N/300 o equivalent, col·locada amb fixacions mecàniques						
		1	192,000			192,000	
							192,00

TANCAMENT POLIESPORTIU

CODI	RESUM	UTS	LONGITUD	AMPLADA	ALÇADA	PARCIALS	QUANTITAT
E4PAAAA8	**pa Transport pilars i jàsseres**						
	Transport pilars i jàsseres						
		1	1,00	1,00		1,00	
							1,00
E4PAAAA9	**m2 Tancament plaques conf.alleug.llises form.arm.g=20cm,+ aïllament**						
	Tancament de plaques conformades alleugerides llises de formigó armat de 20 cm de gruix, amb aïllament de 10 cm, de 2,40 m d'amplària i 9 m de llargària com a màxim, amb acabat llis color gris a una cara, col·locades						
		2,4	9,000	32,000		691,200	
							691,20
E4PAAA10	**u Accessori subjecció paret**						
	Subministre, transport i muntatge de canals de xapa galvanitzada per recollida d'aigües de les jàsseres Ypsilon i part proporcional de tapes i juntes. Col.locat						
		64				64,000	
							64,00
E4PAAA11	**pa Transport plaques**						
	Subministre, transport i muntatge de juntes de canaló CRV o canal R. Col.locat						
		1				1,000	
							1,00
E4PAAA12	**pa Muntatge**						
		1				1,00	
							1,00
E4PAAA13	**pa Segellat interior i exterior**						
	Segellat interior i exterior de les plaques						
		1				1,00	
							1,00
	SUBCAPITOL 03 PLUVIALS						
EFA1E385	**m Tub de PVC de 110 mm de diàmetre nominal exterior**						
	Tub de PVC de 110 mm de diàmetre nominal exterior, de 6 bar de pressió nominal, unió elàstica amb anella elastomèrica d'estanquitat, segons la norma UNE-EN 1452-2, amb grau de dificultat mitjà i col·locat al fons de la rasa						
	PLUVIAS	96				96,000	
							96,00
ED353D55	**u Pericó de pas i tapa registrable, de 51x51x50 cm**						
	Pericó de pas i tapa registrable, de 51x51x50 cm de mides interiors, amb paret de 13 cm de gruix de maó calat de 250x120x100 mm, arrebossada i lliscada per dins amb morter 1:2:10, sobre solera de formigó en massa de 10 cm i amb tapa prefabricada de formigó armat						
	PLUVIALS	12				12,000	
							12,00
F2221774	**m Excavació i reblert de rasa**						
	Excavació de rasa per a pas d'instal·lacions de 40 cm d'amplària i 70 cm de fondària, reblert i compactació amb terres seleccionades de la pròpia excavació, sense pedres, amb retroexcavadora						
	PLUVIALS	124				124,000	
							124,00
EFA1M385	**m Tub de PVC de 250 mm de diàmetre nominal exterior**						
	Tub de PVC de 200 mm de diàmetre nominal exterior, de 6 bar de pressió nominal, unió elàstica amb anella elastomèrica d'estanquitat, segons la norma UNE-EN 1452-2, amb grau de dificultat mitjà i col·locat al fons de la rasa						
	PLUVIALS	124				124,000	
							124,00

CODI	RESUM	UTS	LONGITUD	AMPLADA	ALÇADA	PARCIALS	QUANTITAT
	SUBCAPITOL 04 COBERTA						
E5PAAAA1	**m2 Panell sandwich 50mm color blanc**						
	Panell sandwich 50mm PIR B-s1, d0 0.5/0.4 prelacat cololr blanc pirineu, vermell teula o verd navarra de coberta. Inclou rejuntat per l'exterior amb silicones acríliques i tots els accessoris per a la seva correcta elevació, muntatge i fixació. Col.locada.						
		1	1.263,450			1.263,450	
							1.263,45
E5PAAAA2	**m Remat carener superior troquelat prelacat**						
	Remat carener superior troquelat prelacat E:0.6mm, D:625. Col.locat						
		1	45,500			45,500	
							45,50
E5PAAAA3	**m Junta estanca espuma cumbrera T-ZC**						
	Junta estanca espuma cumbrera T-ZC						
		182				182,000	
							182,00
ESPAAAA4	**m Remat carener inferior prelacat**						
	Remat de carener inferior prelacat E:0.6mm, D:750. Col.locat						
		1		45,50		45,50	
							45,50
ESPAAAA5	**m Canal sandwich superior galvanitzat**						
	Canal sandwich superior galvanitzat E:0.8mm, D:1250. Col.locat						
		1		91,80		91,80	
							91,80
ESPAAA55	**m Aillament de canal**						
	AÏLLAMENT DE CANAL PER SANDWICH IN SITU AMB LLANA DE MINERAL DE 80mm. MODEL MNU40						
		1		91,80		91,80	
							91,80
ESPAA555	**ml Canal sandwich inferior prelacat**						
	CANAL SANDWICH INF. PREL. E: 0.6mm. D:1250						
		1		91,80		91,80	
							91,80
ESPAAAA6	**m2 Trencaigües panell sandwich**						
	TRENCAIGÜES PANELL SANDWICH 50 MM PIR 0.5/0.4 PRELACAT COLOR BLANC PIRINEU, VERMELL TEULA O VERD NAVARRA DE COBERTA						
		1	91,80			91,80	
							91,80
ESPAAAA7	**ml Angular de suport**						
	ANGULAR DE SUPORT DEL PANELL SANDWICH TRENCAIGÜES GALVA. E: 1mm. D:250						
		1	91,80			91,80	
							91,80
ESPAAAA8	**ml Remat trencaigües canal**						
	REMAT TRENCAIGÜES CANAL PREL. E: 0.6mm. D:250						
		1	91,80		1,00	91,80	

TANCAMENT POLIESPORTIU

CODI	RESUM	UTS	LONGITUD	AMPLADA	ALÇADA	PARCIALS	QUANTITAT
							91,80
ESPAAAA9	**ml Remat trencaigües llargs**						
	REMAT TRENCAIGÜES LLARGS PREL. E: 0.6mm. D:400						
		1			55,28	55,28	
							55,28
ESPAAA10	**ml Remat forro pliars**						
		1	32,00			32,00	
							32,00
ESPAAA11	**ml Remat coronació**						
	REMAT CORONACIÓ PREL. E: 0.6mm. D:750						
		1			147,08	147,08	
							147,08
ESPAAA12	**m2 Xapa grecada per peto da façana interior**						
		1			205,91	205,91	
							205,91
CHMC1	**ml Col.locació baix cumbrera**						
	Colocación de bajo cumbrera prelacada E.0.6 mm						
		1			45,90	45,90	
							45,90
CHMC2	**ml Muntatge cumbrera superior**						
	Montaje de cumbrera superior troquelada prelacada E.0.6mm, incluye junta estanca para garantizar la estaqueidad del conjunto panel cumbrera.						
		1			45,90	45,90	
							45,90
CHMC3	**ml Col.locació de canal sandwich**						
	Colocación de canal sandwich compuesta por una canal 91,00 27,00 2.457,00 inferior de acero galvanizado prelacado E.06 mm CA03, lana mineral CA02 en su interior y cubierta por una canal superior de chapa de acero galvanizado E. 0.8 mm CA01.						
		1			91,80	91,80	
							91,80
CHMC4	**m² Col.locació panel sandwich cubierta**						
	Colocación de Panel sandwich para cubiertas con núcleo aislante rígido de 50 mm y caras exteriores de chapa perfilada de acero estructural, núcleo aislante PIR (poliisocianurato)						
		1			1.268,68	1.268,68	
							1.268,68
CHMC5	**ml Col.locació de vierteaguas**						
	Colocación de vierteaguas lateral largo prelacado E,0.6 mm						
		1			55,28	55,28	
							55,28
CHMC6	**ud Col.locació remat forro pilar**						
	Colocación remate forro pilar E.0.6 mm						
		1			16,00	16,00	
							16,00
CHMC7	**ml Col.locació remat coronació**						
	Colocación de remate coronación prelacado E.06 mm						
		1			147,08	147,08	

AMIDAMENTS

TANCAMENT POLIESPORTIU

CODI	RESUM	UTS	LONGITUD	AMPLADA	ALÇADA	PARCIALS	QUANTITAT
							147,08
CHMC8	**m2 Col.locació de panell de cumbrera**						
	Colocación de panel vierteaguas doble metálico con aislamiento interior						
		1		91,80		91,80	
							91,80
CHMC14	**ud Gestió documental**						
		1		1,00		1,00	
							1,00
CHMC9	**m2 Muntatge de "peto" de façana**						
	Montaje de peto de fachada interior de chapa grecada E.0.6mm FI01						
		1		205,91		205,91	
							205,91
CHMC12	**ud Grua de 50Tn**						
	Grua de 50 Tn para elevación de materiales a cubierta						
		1		1,00		1,00	
							1,00
CHMC13	**ud Elevador articulado 16m**						
	Elevador articulado 16 m acceso y seguridad						
		1		1,00		1,00	
							1,00
E2422035	**ud Subministre cargols i silicona**						
		1				1,00	
							1,00
E2422036	**ud Lloguer i transport "balancin"**						
		1				1,00	
							1,00
E2422034	**u Boquillas para bajantes D125**						
	Suministro y colocación de boquilla para bajantes D125, con masilla de pol. y anclajes metálicos						
		12				12,00	
							12,00

AMIDAMENTS

TANCAMENT POLIESPORTIU

CODI	RESUM	UTS	LONGITUD	AMPLADA	ALÇADA	PARCIALS	QUANTITAT
	SUBCAPITOL 05 IL.LUMINACIÓ I PINTURA						
ADEQINST	**pa Partida alçada adequació instal.lació elèctrica i il.luminació**						
	Pressuposts anteriors					1,00	
							1,00
PINTURA	**pa Partida alçada pintura lletres i marcatge linies esports**						
	Pressuposts anteriors					1,00	
							1,00
	SUBCAPITOL 06 SEGURETAT I SALUT						
E2422037	**ml Xarxa seguretat Perimetral**						
	Pressuposts anteriors					55,28	
							55,28
CHMC10	**ud Muntatge de red de seguretat horizontal**						
	Montaje de red de seguridad horizontal						
		1		1.306,25		1.306,25	
							1.306,25
CHMC11	**ml Muntatge i retirada de red seguretat**						
	Montaje y retirada de red perimetral de seguridad						
		1			50,00	50,00	
							50,00
SEGISUL	**PA Partida alçada de Seguretat i Salut**						
	Partida alçada per a dispositius i mesures de protecció per a l'execució de l'Estudi de Seguretat i Salut.						
	Pressuposts anteriors					1,00	
							1,00
CONTQUAL	**PA Partida alçada de Control de qualitat**						
	Partida alçada per al compliment del programa de control de qualitat						
	Pressuposts anteriors					1,00	
							1,00

PRESSUPOST I AMIDAMENTS

TANCAMENT POLIESPORTIU

CODI	RESUM	UTS	LONGITUD	AMPLADA	ALÇADA	PARCIALS	QUANTITAT	PREU	IMPORT
	CAPITOL C01 TANCAMENT POLIESPORTIU								
	SUBCAPITOL 00 MOV.TERRES I G.RESIDUS								
	APARTAT 00.1 ENDERROCS I MOV.TERRES								
0111	**PA Enderroc paviments formigó**								
	Pa. Enderroc paviment de formigó per execució d'excavació de fonaments i riostres								
		1				1,00			
							1,00	161,81	161,81
E2213422	**m3 Excavació rebaix terreny compact.,m.mec.,càrr.mec.**								
	Pala excavadora giratoria sobre pneumàtics de 15 a 20 t								
		163				163,000			
							163,00	3,72	606,36
0112	**PA Formació de talús amb reaprofitament del material d'excavació**								
	Formació de talús amb reaprofitament del material d'excavació								
		1		1,00		1,00			
							1,00	101,10	101,10
0113	**PA Desmuntatge, adaptació i recol.locació de pals i red existents**								
	Desmuntatge, adaptació a nova mida i recol.locació a nova ubicació dels pals i red metàl.lica existents								
	Pressuposts anteriors					1,00			
							1,00	1.189,33	1.189,33
0114	**PA Adequació entorn existent a justificar segons indicacions D.F.**								
	Pressuposts anteriors					1,00			
							1,00	10.000,00	10.000,00
	TOTAL APARTAT 00.1 ENDERROCS I MOV.TERRES								**12.058,60**
	APARTAT 00.2 GESTIÓ DE RESIDUS								
E2422033A	**m3 Càrrega mec.+transp.terres,reutilitz.obra,camió 7t,rec.<=2km**								
	Càrrega amb mitjans mecànics i transport de terres per a reutilitzar en obra, amb camió de 7 t, amb un recorregut de fins a 2 km								
		1		20,000		20,000			
							20,00	2,71	54,20
CHMC15	**ud Gestió residus**								
	Pressuposts anteriors					1,00			
							1,00	1.219,18	1.219,18
	TOTAL APARTAT 00.2 GESTIÓ DE RESIDUS.....								**1.273,38**
	TOTAL SUBCAPITOL 00 MOV.TERRES I G.RESIDUS								**13.331,98**

CODI	RESUM	UTS	LONGITUD	AMPLADA	ALÇADA	PARCIALS	QUANTITAT	PREU	IMPORT
	SUBCAPITOL 01 FONAMENTS								
13512C30A	**m3 Fonament de formigó armat HA-25/B/10/IIa**								
	Fonament de formigó armat HA-25/B/10/IIa abocat amb bomba, armat amb 50 kg/m3 d'armadura AP500 S d'acer en barres corrugades inclou part proporcional d'encofrat lateral amb taulons de fusta								
		4	2,050	2,050	1,150	19,332			
		8	2,100	2,100	1,150	40,572			
		4	2,500	2,500	1,150	28,750			
		1	128,000	0,400	0,400	20,480			
		3		0,400	0,100	0,840			
							109,97	279,23	30.706,92
CALIZ	**UD CALIZ**								
	Pressuposts anteriors					16,00			
							16,00	490,00	7.840,00
	TOTAL SUBCAPITOL 01 FONAMENTS								**38.546,92**
	SUBCAPITOL 02 PREFABRICATS								
E4PAAAA1	**u Pilar prefab.form.armat secció rectang.massissa 50x50cm,h=10m,vi**								
	Pilar prefabricat de formigó armat de secció rectangular massissa de 50x50 cm, de 10 m d'alçària lliure, per anar vist,amb els quatre cantells biselats, amb elements d'ancoratge i suport, mènsules a diferents cares i a varis nivells. Inclós mènsules metàl.liques per suport de pannells tipus "Ercole 10Tn", mènsules antivolc per pannells de coberta i pletines d'ancoratge 250x250x10 per penjar la marquesina metàl.lica. Inclou tots els accessoris necessaris per a la seva correcta elevació, muntatge i fixació, col·locat amb grua.								
		1	16,000			16,000			
							16,00	1.698,10	27.169,60
E4PAAAA2	**m Jàssera peralt. I40 RC Q.125 o equivalent**								
	Jàssera prefabricada de formigó pretensat. Inclou tots els accessoris necessaris per a la seva correcta elevació i muntatge.								
		4	27,000			108,000			
							108,00	217,29	23.467,32
E4PAAAA3	**m Riostra frontal 65 o equivalent**								
	Riostra frontal 65								
		4	9,000			36,000			
							36,00	90,07	3.242,52
E4PAAAA4	**m Riostra frontal 65 V o equivalent**								
	Riostra frontal 65 V o similar								
		2	9,000			18,000			
							18,00	87,19	1.569,42
E4PAAAA5	**m Bigueta tipus VP300 especial o equivalent**								
	Bigueta tipus VP300 ESPECIAL, col·locada. Inclós transport i tots els accessoris necessaris per a la seva correcta elevació i muntatge amb grues.								
		32	9,080			290,560			
							290,56	15,03	4.367,12
E4PAAAA6	**m Bigueta tipus VP300 o equivalent**								
	Bigueta tipus VP300, col·locada Inclou tots els accessoris necessaris per a la seva correcta elevació i muntatge.								
		48	8,980			431,040			
							431,04	15,03	6.478,53
E4PAAAA7	**u Joc entrebigar N/300 o equivalent**								
	Joc entrebigar N/300 o equivalent, col·locada amb fixacions mecàniques								
		1	192,000			192,000			

CODI	RESUM	UTS	LONGITUD	AMPLADA	ALÇADA	PARCIALS	QUANTITAT	PREU	IMPORT
							192,00	6,51	1.249,92
E4PAAAA8	**pa Transport pilars i jàsseres**								
	Transport pilars i jàsseres								
		1	1,00	1,00		1,00			
							1,00	5.503,00	5.503,00
E4PAAAA9	**m2 Tancament plaques conf.alleug.llises form.arm.g=20cm,+ aïllament**								
	Tancament de plaques conformades alleugerides llises de formigó armat de 20 cm de gruix, amb aïllament de 10 cm, de 2,40 m d'amplària i 9 m de llargària com a màxim, amb acabat llis color gris a una cara, col·locades								
		2,4	9,000	32,000		691,200			
							691,20	72,53	50.132,74
E4PAAA10	**u Accessori subjecció paret**								
	Subministre, transport i muntatge de canals de xapa galvanitzada per recollida d'aigües de les jàsseres Ypsilon i part proporcional de tapes i juntes. Col.locat								
		64				64,000			
							64,00	101,48	6.494,72
E4PAAA11	**pa Transport plaques**								
	Subministre, transport i muntatge de juntes de canaló CRV o canal R. Col.locat								
		1				1,000			
							1,00	4.683,00	4.683,00
E4PAAA12	**pa Muntatge**								
		1				1,00			
							1,00	18.314,20	18.314,20
E4PAAA13	**pa Segellat interior i exterior**								
	Segellat interior i exterior de les plaques								
		1				1,00			
							1,00	1.483,00	1.483,00
	TOTAL SUBCAPITOL 02 PREFABRICATS.....								**154.155,09**
	SUBCAPITOL 03 PLUVIALS								
EFA1E385	**m Tub de PVC de 110 mm de diàmetre nominal exterior**								
	Tub de PVC de 110 mm de diàmetre nominal exterior, de 6 bar de pressió nominal, unió elàstica amb anella elastomèrica d'estanquitat, segons la norma UNE-EN 1452-2, amb grau de dificultat mitjà i col·locat al fons de la rasa								
	PLUVIAS	96				96,000			
							96,00	32,59	3.128,64
ED353D55	**u Pericó de pas i tapa registrable, de 51x51x50 cm**								
	Pericó de pas i tapa registrable, de 51x51x50 cm de mides interiors, amb paret de 13 cm de gruix de maó calat de 250x120x100 mm, arrebossada i lliscada per dins amb morter 1:2:10, sobre solera de formigó en massa de 10 cm i amb tapa prefabricada de formigó armat								
	PLUVIALS	12				12,000			
							12,00	146,62	1.759,44
F2221774	**m Excavació i reblert de rasa**								
	Excavació de rasa per a pas d'instal·lacions de 40 cm d'amplària i 70 cm de fondària, reblert i compactació amb terres seleccionades de la pròpia excavació, sense pedres, amb retroexcavadora								
	PLUVIALS	124				124,000			
							124,00	11,28	1.398,72
EFA1M385	**m Tub de PVC de 250 mm de diàmetre nominal exterior**								
	Tub de PVC de 200 mm de diàmetre nominal exterior, de 6 bar de pressió nominal, unió elàstica amb anella elastomèrica d'estanquitat, segons la norma UNE-EN 1452-2, amb grau de dificultat mitjà i col·locat al fons de la rasa								

CODI	RESUM	UTS	LONGITUD	AMPLADA	ALÇADA	PARCIALS	QUANTITAT	PREU	IMPORT
	PLUVIALS	124				124,000			
							124,00	60,19	7.463,56
	TOTAL SUBCAPITOL 03 PLUVIALS.....								**13.750,36**
	SUBCAPITOL 04 COBERTA								
E5PAAAA1	**m2 Panell sandwich 50mm color blanc**								
	Panell sandwich 50mm PIR B-s1, d0 0.5/0.4 prelacat cololr blanc pirineu, vermell teula o verd navarra de coberta. Inclou rejuntat per l'exterior amb silicones acríliques i tots els accessoris per a la seva correcta elevació, muntatge i fixació. Col.locada.								
		1	1.263,450			1.263,450			
							1.263,45	24,80	31.333,56
E5PAAAA2	**m Remat carener superior troquelat prelacat**								
	Remat carener superior troquelat prelacat E:0.6mm, D:625. Col.locat								
		1	45,500			45,500			
							45,50	13,82	628,81
E5PAAAA3	**m Junta estanca espuma cumbrera T-ZC**								
	Junta estanca espuma cumbrera T-ZC								
		182				182,000			
							182,00	2,77	504,14
ESPAAAA4	**m Remat carener inferior prelacat**								
	Remat de carener inferior prelacat E:0.6mm, D:750. Col.locat								
		1		45,50		45,50			
							45,50	10,90	495,95
ESPAAAA5	**m Canal sandwich superior galvanitzat**								
	Canal sandwich superior galvanitzat E:0.8mm, D:1250. Col.locat								
		1		91,80		91,80			
							91,80	17,08	1.567,94
ESPAAA55	**m Aillament de canal**								
	AÏLLAMENT DE CANAL PER SANDWICH IN SITU AMB LLANA DE MINERAL DE 80mm. MODEL MNU40								
		1		91,80		91,80			
							91,80	7,99	733,48
ESPAA555	**ml Canal sandwich inferior prelacat**								
	CANAL SANDWICH INF. PREL. E: 0.6mm. D:1250								
		1		91,80		91,80			
							91,80	17,47	1.603,75
ESPAAAA6	**m2 Trencaigües panell sandwich**								
	TRENCAIGÜES PANELL SANDWICH 50 MM PIR 0.5/0.4 PRELACAT COLOR BLANC PIRINEU, VERMELL TEULA O VERD NAVARRA DE COBERTA								
		1	91,80			91,80			
							91,80	17,47	1.603,75
ESPAAAA7	**ml Angular de suport**								
	ANGULAR DE SUPORT DEL PANELL SANDWICH TRENCAIGÜES GALVA. E: 1mm. D:250								
		1	91,80			91,80			
							91,80	5,73	526,01

CODI	RESUM	UTS	LONGITUD	AMPLADA	ALÇADA	PARCIALS	QUANTITAT	PREU	IMPORT
ESPAAAA8	**ml Remat trencaigües canal**								
	REMAT TRENCAIGÜES CANAL PREL. E: 0.6mm. D:250								
		1	91,80	1,00		91,80			
							91,80	17,47	1.603,75
ESPAAAA9	**ml Remat trencaigües llargs**								
	REMAT TRENCAIGÜES LLARGS PREL. E: 0.6mm. D:400								
		1		55,28		55,28			
							55,28	11,11	614,16
ESPAAA10	**ml Remat forro pliars**								
		1	32,00			32,00			
							32,00	14,34	458,88
ESPAAA11	**ml Remat coronació**								
	REMAT CORONACIÓ PREL. E: 0.6mm. D:750								
		1		147,08		147,08			
							147,08	11,11	1.634,06
ESPAAA12	**m2 Xapa grecada per peto da façana interior**								
		1		205,91		205,91			
							205,91	10,45	2.151,76
CHMC1	**ml Col.locació baix cumbrera**								
	Colocación de bajo cumbrera prelacada E.0.6 mm								
		1		45,90		45,90			
							45,90	5,25	240,98
CHMC2	**ml Muntatge cumbrera superior**								
	Montaje de cumbrera superior troquelada prelacada E.0.6mm, incluye junta estanca para garantizar la estaqueidad del conjunto panel cumbrera.								
		1		45,90		45,90			
							45,90	5,25	240,98
CHMC3	**ml Col.locació de canal sandwich**								
	Colocación de canal sandwich compuesta por una canal 91,00 27,00 2.457,00 inferior de acero galvanizado prelacado E.06 mm CA03, lana mineral CA02 en su interior y cubierta por una canal superior de chapa de acero galvanizado E. 0.8 mm CA01.								
		1			91,80	91,80			
							91,80	26,97	2.475,85
CHMC4	**m² Col.locació panel sandwich cubierta**								
	Colocación de Panel sandwich para cubiertas con núcleo aislante rígido de 50 mm y caras exteriores de chapa perfilada de acero estructural, núcleo aislante PIR (poliisocianurato)								
		1		1.268,68		1.268,68			
							1.268,68	5,90	7.485,21
CHMC5	**ml Col.locació de vierteaguas**								
	Colocación de vierteaguas lateral largo prelacado E,0.6 mm								
		1		55,28		55,28			
							55,28	5,25	290,22
CHMC6	**ud Col.locació remat forro pilar**								
	Colocación remate forro pilar E.0.6 mm								
		1		16,00		16,00			
							16,00	55,00	880,00

TANCAMENT POLIESPORTIU

CODI	RESUM	UTS	LONGITUD	AMPLADA	ALÇADA	PARCIALS	QUANTITAT	PREU	IMPORT
CHMC7	**ml Col.locació remat coronació**								
	Colocación de remate coronación prelacado E.06 mm								
		1		147,08		147,08			
							147,08	6,95	1.022,21
CHMC8	**m2 Col.locació de panell de cumbrera**								
	Colocación de panel vierteaguas doble metálico con aislamiento interior								
		1		91,80		91,80			
							91,80	14,95	1.372,41
CHMC14	**ud Gestió documental**								
		1		1,00		1,00			
							1,00	406,39	406,39
CHMC9	**m2 Muntatge de "peto" de façana**								
	Montaje de peto de fachada interior de chapa grecada E.0.6mm FI01								
		1		205,91		205,91			
							205,91	7,95	1.636,98
CHMC12	**ud Grua de 50Tn**								
	Grua de 50 Tn para elevación de materiales a cubierta								
		1		1,00		1,00			
							1,00	2.050,00	2.050,00
CHMC13	**ud Elevador articulado 16m**								
	Elevador articulado 16 m acceso y seguridad								
		1		1,00		1,00			
							1,00	1.998,00	1.998,00
E2422035	**ud Subministre cargols i silicona**								
		1				1,00			
							1,00	980,00	980,00
E2422036	**ud Lloguer i transport "balancin"**								
		1				1,00			
							1,00	723,68	723,68
E2422034	**u Boquillas para bajantes D125**								
	Suministro y colocación de boquilla para bajantes D125, con masilla de pol. y anclajes metálicos								
		12				12,00			
							12,00	37,00	444,00

TOTAL SUBCAPITOL 04 COBERTA..... 67.706,91

CODI	RESUM	UTS	LONGITUD	AMPLADA	ALÇADA	PARCIALS	QUANTITAT	PREU	IMPORT
	SUBCAPITOL 05 IL.LUMINACIÓ I PINTURA								
ADEQINST	**pa Partida alçada adequació instal.lació elèctrica i il.luminació**								
	Pressuposts anteriors					1,00			
							1,00	987,14	987,14
PINTURA	**pa Partida alçada pintura lletres i marcatge linies esports**								
	Pressuposts anteriors					1,00			
							1,00	2.188,38	2.188,38
	TOTAL SUBCAPITOL 05 IL.LUMINACIÓ I PINTURA.....								**3.175,52**
	SUBCAPITOL 06 SEGURETAT I SALUT								
E2422037	**ml Xarxa seguretat Perimetral**								
	Pressuposts anteriors					55,28			
							55,28	15,46	854,63
CHMC10	**ud Muntatge de red de seguretat horizontal**								
	Montaje de red de seguridad horizontal								
		1		1.306,25		1.306,25			
							1.306,25	1,72	2.246,75
CHMC11	**ml Muntatge i retirada de red seguretat**								
	Montaje y retirada de red perimetral de seguridad								
		1			50,00	50,00			
							50,00	11,52	576,00
SEGISUL	**PA Partida alçada de Seguretat i Salut**								
	Partida alçada per a dispositius i mesures de protecció per a l'execució de l'Estudi de Seguretat i Salut.								
	Pressuposts anteriors					1,00			
							1,00	464,58	464,58
CONTQUAL	**PA Partida alçada de Control de qualitat**								
	Partida alçada per al compliment del programa de control de qualitat								
	Pressuposts anteriors					1,00			
							1,00	253,68	253,68
	TOTAL SUBCAPITOL 06 SEGURETAT I SALUT.....								**4.395,64**
	TOTAL CAPITOL C01 TANCAMENT POLIESPORTIU.....								**295.062,42**
	TOTAL.....								**295.062,42**

RESUM DE PRESSUPOST

TANCAMENT POLIESPORTIU

CAPITOL	RESUM		EUROS	%
1	TANCAMENT POLIESPORTIU		295.062,42	100,00
-01.01	-MOV.TERRES I G.RESIDUS	13.331,98		
-01.02	-FONAMENTS	38.546,92		
-01.03	-PREFABRICATS	154.155,09		
-01.04	-PLUVIALS	13.750,36		
-01.05	-COBERTA	67.706,91		
-01.06	-IL.LUMINACIÓ I PINTURA	3.175,52		
-01.07	-SEGURETAT I SALUT	4.395,64		
		TOTAL EXECUCIÓ MATERIAL	**295.062,42**	
	19,00 % Despeses i benefici industrial	56.061,86		
	21,00 % I.V.A.		73.736,10	
		TOTAL PRESSUPOST CONTRACTA	**424.860,38**	
		TOTAL PRESSUPOST GENERAL	**424.860,38**	

Puja el pressupost general l´esmentada quantitat de QUATRE-CENTS VINT-I-QUATRE MIL VUIT-CENTS SEIXANTA EUROS amb TRENTA-VUIT CÈNTIMS

, a 25 de juny de 2026.

El promotor **La dirección facultativa**

4. ESTUDI BÀSIC DE SEGURETAT I SALUT A LES OBRES DE CONSTRUCCIÓ

DADES DE L'OBRA

Tipus d'obra:
COBERTA PISTA POLIESPORTIVA D'ALMOSTER

Emplaçament:
ZONA ESPORTIVA D'ALMOSTER

Superfície construïda:
1.260 m2

Promotor:
AJUNTAMENT D'ALMOSTER

Arquitecte/s autor/s de la documentació tècnica:
SERVEIS TÈCNICS MUNICIPALS

Tècnic redactor de l'Estudi Bàsic de Seguretat i Salut:
SERVEIS TÈCNICS MUNICIPALS

DADES TÈCNIQUES DE L'EMPLAÇAMENT

Topografia:
NO LI ÉS D'APLICACIÓ

Característiques del terreny: (resistència, cohesió)
NO LI ÉS D'APLICACIÓ

Condicions físiques i d'ús dels edificis de l'entorn:
ENTORN URBÀ

Instal·lacions de serveis públics: (tant vistes com soterrades)
NO ES PREVEU CAP AFECTACIÓ

Tipologia de vials: (amplada, nombre, densitat de circulació i amplada de voreres)
ES POT VEURE EN PLÀNOLS ADJUNTS

COMPLIMENT DEL RD 1627/97 SOBRE "DISPOSICIONS MÍNIMES DE SEGURETAT I SALUT A LES OBRES DE CONSTRUCCIÓ"

1. INTRODUCCIÓ

Aquest Estudi Bàsic de Seguretat i Salut estableix, durant l'execució d'aquesta obra, les previsions respecte a la prevenció de riscos d'accidents i malalties professionals, així com informació útil per efectuar en el seu dia, en les degudes condicions de seguretat i salut, els previsibles treballs de manteniment posteriors.

Permet donar unes directrius bàsiques a l'empresa constructora per dur a terme les seves obligacions en el terreny de la prevenció de riscos professionals, facilitant el seu desenvolupament i d'acord amb el Reial Decret 1627/1997 pel qual s'estableixen les "disposicions mínimes de seguretat i de salut a les obres de construcció".

En base a l'art. 7è d'aquest Reial Decret, i en aplicació d'aquest Estudi Bàsic de Seguretat i Salut, el contractista ha d'elaborar un Pla de Seguretat i Salut en el treball en el qual s'analitzin, estudiïn, desenvolupin i complementin les previsions contingudes en el present document.

El Pla de Seguretat i Salut haurà de ser aprovat abans de l'inici de l'obra pel Coordinador de Seguretat i Salut durant l'execució de l'obra o, quan no sigui necessari, per la Direcció Facultativa. En cas d'obres de les Administracions Públiques s'haurà de sotmetre a l'aprovació d'aquesta Administració.

Cal recordar l'obligatorietat de que a cada centre de treball hi hagi un Llibre d'Incidències pel seguiment del Pla de S i S. Les anotacions fetes al Llibre d'Incidències hauran de posar-se en coneixement de la Inspecció de Treball i Seguretat Social en el termini de 24 hores, quan es produeixin repeticions de la incidència.

Segons l'art. 15è del Reial Decret, els contractistes i sots-contractistes hauran de garantir que els treballadors rebin la informació adequada de totes les mesures de seguretat i salut a l'obra.

La comunicació d'obertura del centre de treball a l'autoritat laboral competent haurà d'incloure el Pla de Seguretat i Salut, s'haurà de fer prèviament a l'inici d'obra i la presentaran únicament els empresaris que tinguin la consideració de contractistes.

El Coordinador de Seguretat i Salut durant l'execució de l'obra o qualsevol integrant de la Direcció Facultativa, en cas d'apreciar un risc greu imminent per a la seguretat dels treballadors, podrà aturar l'obra parcialment o totalment, comunicant-ho a la Inspecció de Treball i Seguretat Social, al contractista, sots-contractistes i representants dels treballadors.

Les responsabilitats dels coordinadors, de la Direcció Facultativa i del promotor no eximiran de les seves responsabilitats als contractistes i als sots-contractistes (art. 11è).

2. PRINCIPIS GENERALS APLICABLES DURANT L'EXECUCIÓ DE L'OBRA

En base als principis d'acció preventiva establerts a l'article 15è de la Llei 31/95 de "prevenció de riscos laborals", l'empresari aplicarà les mesures que integren el deure general de prevenció, d'acord amb els següents principis generals:

- Evitar riscos
- Avaluar els riscos que no es puguin evitar
- Combatre els riscos a l'origen
- Adaptar el treball a la persona, en particular en el que respecta a la concepció dels llocs de treball, l'elecció dels equips i els mètodes de treball i de producció, per tal de reduir el treball monòton i repetitiu, i reduir els efectes del mateix a la salut
- Tenir en compte l'evolució de la tècnica
- Substituir allò que és perillós per allò que tingui poc o cap perill
- Planificar la prevenció, buscant un conjunt coherent que integri la tècnica, l'organització i les condicions del treball, les relacions socials i la influència dels factors ambientals en el treball
- Adoptar mesures que posin per davant la protecció col·lectiva a la individual
- Donar les degudes instruccions als treballadors

En conseqüència i per tal de donar compliment a aquests principis generals, tal i com estableix l'article 10 del RD 1627/1997, durant l'execució de l'obra es vetllarà per:

- El manteniment de l'obra en bon estat d'ordre i neteja
- L'elecció de l'emplaçament dels llocs i àrees de treball, tenint en compte les seves condicions d'accés i la determinació de les vies o zones de desplaçament o circulació
- La manipulació dels diferents materials i la utilització dels mitjans auxiliars
- El manteniment, el control previ a la posada en servei i el control periòdic de les Instal·lacions i dispositius necessaris per a l'execució de l'obra, amb objecte de corregir els defectes que poguessin afectar a la seguretat i salut dels treballadors.
- La delimitació i condicionament de les zones d'emmagatzematge i dipòsit dels diferents materials, en particular si es tracta de matèries i substàncies perilloses
- La recollida dels materials perillosos utilitzats

- L'emmagatzematge i l'eliminació o evacuació de residus i runes
- L'adaptació en funció de l'evolució de l'obra del període de temps efectiu que s'haurà de dedicar a les diferents feines o fases del treball
- La cooperació entre els contractistes, sots-contractistes i treballadors autònoms
- Les interaccions i incompatibilitats amb qualsevol altre tipus de feina o activitat que es realitzi a l'obra o prop de l'obra

L'empresari tindrà en consideració les capacitats professionals dels treballadors en matèria de seguretat i salut en el moment d'encomanar les feines.

L'empresari adoptarà les mesures necessàries per garantir que només els treballadors que hagin rebut informació i formació suficient i adequada puguin accedir a les zones de risc greu i específic.

L'efectivitat de les mesures preventives haurà de preveure les distraccions i imprudències no temeràries que pogués cometre el treballador. Cal tenir en compte els riscos addicionals que poguessin implicar determinades mesures preventives, que només podran adoptar-se quan els riscos que generin siguin substancialment menors dels que es volen reduir i no existeixin alternatives preventives més segures.

Podran concertar operacions d'assegurances que tinguin com a finalitat garantir, com a àmbit de cobertura, la previsió de riscos derivats del treball de l'empresa respecte dels seus treballadors, dels treballadors autònoms respecte d'ells mateixos i de les societats cooperatives respecte els socis, l'activitat dels quals consisteixi en la prestació del seu treball personal.

En compliment del deure de protecció dels treballadors, l'empresari garantirà que cada treballador rebi una formació teòrica i practica que sigui suficient i adequada en matèria preventiva. Aquesta formació cal centrar-la en el lloc de treball o funció concreta que dugui a terme el treballador, i per tant, l'obliga a complir les mesures de prevenció adoptades.

En funció de la formació rebuda, i seguint la informació i instruccions del contractista, els treballadors han de:

- Fer servir adequadament les màquines, aparells, eines, equips de transport i tots els mitjans amb els que desenvolupin la seva activitat.
- Utilitzar adequadament els mitjans i equips de protecció facilitats per el contractista
- No posar fora de funcionament i utilitzar correctament els dispositius de seguretat existents o que s'instal·lin als mitjans o als llocs de treball

- Informar d'immediat al seu cap superior i als treballadors designats per realitzar activitats de prevenció i protecció de qualsevol situació que, al seu entendre, porti un risc per la seguretat i salut dels treballadors.
- Cooperar amb el contractista per que pugui garantir unes condicions de treball segures i que no comportin riscos per la seguretat i salut dels treballadors.

3. IDENTIFICACIÓ DELS RISCOS

Sense perjudici de les disposicions mínimes de Seguretat i Salut aplicables a l'obra establertes a l'annex IV del RD 1627/1997, s'enumeren a continuació els riscos particulars de diferents treballs d'obra, tot i considerant que alguns d'ells es poden donar durant tot el procés d'execució de l'obra o bé ser aplicables a altres feines.

Instal·lacions

- Caigudes des de punts alts i/o des d'elements provisionals d'accés (escales, plataformes)
- Talls i punxades
- Cops i ensopegades
- Caiguda de materials, rebots
- Emanacions de gasos en obertures de pous morts
- Contactes elèctrics directes o indirectes
- Sobre-esforços per postures incorrectes
- Riscos derivats per repassos d'obra realitzats amb equips i proteccions inadequades

4. RELACIÓ DE TREBALLS MÉS HABITUALS QUE REPRESENTEN RISCOS ESPECIALS I QUE COMPORTEN L'ADOPCIÓ DE MESURES DE PREVENCIÓ I PROTECCIÓ ESPECÍFIQUES I PARTICULARS DURANT L'EXECUCIÓ DE L'OBRA.

(Annex II del RD 1627/1997))

- Treballs amb riscos especialment greus de quedar soterrat, enfonsament o caiguda d'altura, per les particulars característiques de l'activitat desenvolupada, els procediments aplicats o l'entorn del lloc de treball
- Treballs en els quals l'exposició a agents químics o biològics suposi un risc d'especial gravetat, o pels quals la vigilància específica de la salut dels treballadors sigui legalment exigible

- Treballs amb exposició a radiacions ionitzants pels quals la normativa específica obligui a la delimitació de zones controlades o vigilades
- Treballs en la proximitat de línies elèctriques d'alta tensió
- Treballs que exposin a risc d'ofegament per immersió
- Obres d'excavació de túnels, pous i altres treballs que suposin moviments de terres subterranis
- Treballs realitzats en immersió amb equip subaquàtic
- Treballs realitzats en cambres d'aire comprimit
- Treballs que impliquin l'ús d'explosius
- Treballs que requereixin muntar o desmuntar elements prefabricats pesats

5. MESURES DE PREVENCIÓ I PROTECCIÓ

- Com a criteri general primaran les proteccions col·lectives en front de les individuals.
- S'hauran de mantenir en bon estat de conservació els medis auxiliars, la maquinària i les eines de treball.
- Els medis de protecció, tant col·lectiva com individual, hauran d'estar homologats segons la normativa vigent.
- Així mateix, les mesures relacionades s'hauran de tenir en compte per als previsibles treballs posteriors (reparació, manteniment, substitució, etc.)

Mesures de protecció col·lectiva

- Organització i planificació dels treballs per evitar interferències entre les diferents feines i circulacions dins l'obra
- Senyalització de les zones de perill
- Preveure el sistema de circulació de vehicles i la seva senyalització, tant a l'interior de l'obra com en relació amb els vials exteriors
- Limitar una zona lliure a l'entorn de la zona excavada pel pas de maquinària
- Immobilització de camions mitjançant falques i/o topalls durant les tasques de càrrega i descàrrega
- Respectar les distàncies de seguretat amb les instal·lacions existents
- Mantenir les instal·lacions amb les seves proteccions aïllants operatives
- Fonamentar correctament la maquinària d'obra

- Muntatge de grues fet per una empresa especialitzada, amb revisions periòdiques, control de la càrrega màxima, delimitació del radi d'acció, frenada, blocatge, etc.
- Revisió periòdica i manteniment de maquinària i equips d'obra
- Establir un sistema de rec que impedeixi l'emissió de pols en gran quantitat
- Comprovar l'adequació de les solucions d'execució a l'estat real dels elements existents (subsòl, edificacions veïnes)
- Comprovació dels estintolaments, de les condicions dels estrebats i de les pantalles de protecció de les rases
- Utilització de paviments antilliscants.
- Col·locació de baranes de protecció en llocs amb perill de caiguda.
- Diferenciació de les mesures de protecció contra caiguda utilitzades en funció de si es protegeixen les persones, o als operaris i tercers de la caiguda d'objectes i materials
- Col·locació de xarxes en forats horitzontals
- Protecció de forats i façanes per evitar la caiguda d'objectes (xarxes, lones)
- Ús de canalitzacions d'evacuació de runes, correctament instal·lades
- Ús d'escales de mà, plataformes de treball i bastides homologades
- Col·locació de plataformes de recepció de materials en plantes altes
- Instal·lació de serveis sanitaris

Mesures de protecció individual

- Utilització de caretes i ulleres homologades contra la pols i/o projecció de partícules
- Utilització de calçat de seguretat
- Utilització de casc homologat
- A totes les zones elevades on no hi hagi sistemes fixes de protecció o de protecció col·lectiva, caldrà establir punts d'ancoratge segurs per poder subjectar-hi el cinturó de seguretat homologat, la utilització del qual serà obligatòria. L'accés a les zones descrites i als equips només està autoritzat als operaris amb formació i capacitació suficient.
- Utilització de guants homologats per evitar el contacte directe amb materials agressius i minimitzar el risc de talls i punxades
- Utilització de protectors auditius homologats en ambients excessivament sorollosos
- Utilització de mandils

- Sistemes de subjecció permanent i de vigilància duta a terme per més d'un operari en els treballs amb perill d'intoxicació. Utilització d'equips de subministrament d'aire

Mesures de protecció a tercers

- Previsió de la tanca, la senyalització i l'enllumenat de l'obra en funció del lloc on està situada l'obra (entorn urbà, urbanització, camp obert). En cas que el tancament envaeixi la calçada s'ha de preveure un sistema de protecció pel pas de vianants i / o vehicles. El tancament ha d'impedir que persones alienes a l'obra puguin accedir a la mateixa

- Preveure el sistema de circulació de vehicles tant a l'interior de l'obra com en relació amb els vials exteriors

- Immobilització de maquinaria rodada mitjançant falques i/o topalls durant les tasques de càrrega i descàrrega

- Comprovació de l'adequació de les solucions d'execució i preventives a l'estat real dels elements (subsòl, edificacions veïnes)

- Protecció de forats i façanes per evitar la caiguda d'objectes (xarxes, lones)

6. PRIMERS AUXILIS

Es disposarà d'una farmaciola amb el contingut de material especificat a la normativa vigent. S'informarà a l'inici de l'obra, de la situació dels diferents centres mèdics als quals s'hauran de traslladar els accidentats. És convenient disposar a l'obra i en lloc ben visible, d'una llista amb els telèfons i adreces dels centres assignats per a urgències, ambulàncies, taxis, etc. per garantir el ràpid trasllat dels possibles accidentats.

7. NORMATIVA APLICABLE

La documentació de l'Estudi Bàsic de seguretat ha d'anar acompanyada d'un llistat de normativa de seguretat que podeu trobar actualitzat a l'apartat de normativa de la pàgina web de l'OCT.

NORMATIVA DE SEGURETAT I SALUT

DISPOSICIONES MÍNIMAS DE SEGURIDAD Y DE SALUD QUE DEBEN APLICARSE EN LAS OBRAS DE CONSTRUCCIÓN TEMPORALES O MÓVILES	Directiva 92/57/CEE 24 Junio (DOCE: 26/08/92)
DISPOSICIONES MÍNIMAS DE SEGURIDAD Y DE SALUD EN LAS OBRAS DE CONSTRUCCIÓN	RD 1627/1997. 24 octubre (BOE 25/10/97) Transposició de la Directiva 92/57/CEE
LEY DE PREVENCIÓN DE RIESGOS LABORALES	Ley 31/1995. 8 noviembre (BOE: 10/11/95)
REFORMA DEL MARCO NORMATIVO DE LA PREVENCIÓN DE RIESGOS LABORALES	Ley 54/2003. 12 diciembre (BOE 13/12/2003)
REGLAMENTO DE LOS SERVICIOS DE PREVENCIÓN	RD 39/1997, 17 de enero (BOE: 31/01/97) i les seves modificacions
MODIFICACIÓN RD 39/1997; RD 1109/2007, Y EL RD 1627/1997	RD 337/2010 (BOE 23/3/2010)
REQUISITOS Y DATOS QUE DEBEN REUNIR LAS COMUNICACIONES DE APERTURA O DE REANUDACIÓN DE ACTIVIDADES EN LOS CENTROS DE TRABAJO	Orden TIN/1071/2010 (BOE 1/5/2010)
DISPOSICIONES MÍNIMAS DE SEGURIDAD Y SALUD PARA LA UTILIZACIÓN POR LOS TRABAJADORES DE LOS EQUIPOS DE TRABAJO EN MATERIA DE TRABAJOS TEMPORALES EN ALTURA	RD 2177/2004, de 12 de novembre (BOE: 13/11/2004)
DISPOSICIONES MÍNIMAS EN MATERIA DE SEÑALIZACIÓN, DE SEGURIDAD Y SALUD EN EL TRABAJO	RD 485/1997. 14 abril (BOE: 23/04/1997)
DISPOSICIONES MÍNIMAS DE SEGURIDAD Y SALUD EN LOS LUGARES DE TRABAJO En el capítol 1 exclou les obres de construcció, però el RD 1627/1997 l'esmenta en quant a escales de mà.	RD 486/1997, 14 de abril (BOE: 23/04/1997)
LEY REGULADORA DE LA SUBCONTRATACIÓN EN EL SECTOR DE LA CONSTRUCCIÓN	LEY 32/2006 (BOE 19/10/2006)
MODIFICACION DEL RD 39/1997, POR EL QUE SE APRUEBA EL REGLAMENTO DE LOS SERVICIOS DE PREVENCIÓN Y EL RD 1627/97, POR EL QUE SE ESTABLECEN LAS DISPOSICIONES MÍNIMAS DE SEGURIDAD Y SALUD EN LAS OBRAS DE	RD 604 / 2006 (BOE 29/05/2006)
DISPOSICIONES MÍNIMAS DE SEGURIDAD I SALUD APLICABLES A LOS TRABAJOS CON RIESGO DE AMIANTO	RD 396/2006 (BOE 11/04/2006)
PROTECCIÓN DE LA SALUD Y SEGURIDAD DE LOS TRABAJADORES CONTRA LOS RIESGOS RELACIONADOS CON LA EXPOSICIÓN AL RUIDO	RD 286/2006 (BOE: 11/03/2006)

DISPOSICIONES MÍNIMAS DE SEGURIDAD Y SALUD RELATIVAS A LA MANIPULACIÓN MANUAL DE CARGAS QUE ENTRAÑE RIESGOS, EN PARTICULAR DORSO LUMBARES, PARA LOS	RD 487/1997 (BOE 23/04/1997)
DISPOSICIONES MÍNIMAS DE SEGURIDAD Y SALUD RELATIVAS AL TRABAJO CON EQUIPOS QUE INCLUYEN PANTALLAS DE	RD 488/1997. (BOE: 23/04/97)
PROTECCIÓN DE LOS TRABAJADORES CONTRA LOS RIESGOS RELACIONADOS CON LA EXPOSICIÓN A AGENTES BIOLÓGICOS DURANTE EL TRABAJO	RD 664/1997. (BOE: 24/05/97)
PROTECCIÓN DE LOS TRABAJADORES CONTRA LOS RIESGOS RELACIONADOS CON LA EXPOSICIÓN A AGENTES CANCERÍGENOS DURANTE EL TRABAJO	RD 665/1997 (BOE: 24/05/97)
DISPOSICIONES MÍNIMAS DE SEGURIDAD Y SALUD, RELATIVAS A LA UTILIZACIÓN POR LOS TRABAJADORES DE EQUIPOS DE	RD 773/1997. (BOE: 12/06/97)
DISPOSICIONES MÍNIMAS DE SEGURIDAD Y SALUD PARA LA UTILIZACIÓN POR LOS TRABAJADORES DE LOS EQUIPOS DE TRABAJO	RD 1215/1997. (BOE: 07/08/97)
PROTECCIÓN CONTRA RIESGO ELÉCTRICO	RD 614/2001 (BOE: 21/06/01)
PROTECCION DE LA SALUD Y SEGURIDAD DE LOS TRABAJADORES CONTRA LOS RIESGOS RELACIONADOS CON LA EXPOSICION A AGENTES QUIMICOS DURANTE EL TRABAJO	RD 374/2001 (BOE: 01/05/2001). mods
REGLAMENTO DE SEGURIDAD E HIGIENE DEL TRABAJO EN LA INDUSTRIA DE LA CONSTRUCCIÓN	O. de 20 de mayo de 1952 (BOE: 15/06/52) i les seves modificacions posteriors
DISTÀNCIES REGLAMENTÀRIES D'OBRES I CONSTRUCCIONS A LINIES ELÈCTRIQUES	R. 04/11/1988 (DOGC 1075, 30/11/1988)
ORDENANZA DEL TRABAJO PARA LAS INDUSTRIAS DE LA CONSTRUCCIÓN, VIDRIO Y CERÁMICA	O. de 28 de agosto de 1970. ART. 1º A 4º, 183º A 291º Y ANEXOS I Y II (BOE: 05/09/70; 09/09/70) correcció d'errades: BOE: 17/10/70
SEÑALIZACIÓN, BALIZAMIENTO, LIMPIEZA Y TERMINACIÓN DE OBRAS FIJAS EN VÍAS FUERA DE POBLADO	O. de 31 de agosto de 1987 (BOE: 18/09/87)
INSTRUCCIÓN TÉCNICA COMPLEMENTARIA MIE-AEM 2 DEL REGLAMENTO DE APARATOS DE ELEVACIÓN Y MANUTENCIÓN REFERENTE A GRÚAS-TORRE DESMONTABLES PARA OBRAS.	RD 836/2003. 27 juny, (BOE: 17/07/03). vigent a partir del 17 d'octubre de 2003. (deroga la O. de 28 de junio de 1988 (BOE: 07/07/88) i la modificació: O. de 16 de abril de 1990 (BOE: 24/04/90))

ORDENANZA GENERAL DE SEGURIDAD E HIGIENE EN EL TRABAJO	O. de 9 de marzo DE 1971 (BOE: 16 I 17/03/71) correcció d'errades (BOE: 06/04/71) modificació: (BOE: 02/11/89) derogats alguns capítols per: LEY 31/1995, RD 485/1997, RD 486/1997, RD 664/1997, RD 665/1997, RD 773/1997 I RD 1215/1997
S'APROVA EL MODEL DE LLIBRE D'INCIDÈNCIES EN OBRES DE CONSTRUCCIÓ	O. de 12 de gener de 1998 (DOGC: 27/01/98)

EQUIPS DE PROTECCIÓ INDIVIDUAL

CASCOS NO METALICOS	R. de 14 de diciembre de 1974 (BOE: 30/12/74): N.R. MT-1
PROTECTORES AUDITIVOS	(BOE: 01/09/75): N.R. MT-2
PANTALLAS PARA SOLDADORES	(BOE: 02/09/75): N.R. MT-3: modificació: BOE: 24/10/75
GUANTES AISLANTES DE ELECTRICIDAD	(BOE: 03/09/75): N.R. MT-4 modificació: BOE: 25/10/75
BANQUETAS AISLANTES DE MANIOBRAS	(BOE: 05/09/75): N.R. MT-6 modificació: BOE: 28/10/75
EQUIPOS DE PROTECCIÓN PERSONAL DE VIAS RESPIRATORIAS. NORMAS COMUNES Y ADAPTADORES FACIALES	(BOE: 06/09/75): N.R. MT-7 modificació: BOE: 29/10/75
EQUIPOS DE PROTECCIÓN PERSONAL DE VIAS RESPIRATORIAS: FILTROS MECÁNICOS	(BOE: 08/09/75): N.R. MT-8 modificació: BOE: 30/10/75
EQUIPOS DE PROTECCIÓN PERSONAL DE VIAS RESPIRATORIAS: MASCARILLAS AUTOFILTRANTES	(BOE: 09/09/75): N.R. MT-9 modificació: BOE: 31/10/75
EQUIPOS DE PROTECCIÓN PERSONAL DE VIAS RESPIRATORIAS: FILTROS QUÍMICOS Y MIXTOS CONTRA AMONÍACO	(BOE: 10/09/75): N.R. MT-10 modificació: BOE: 01/11/75

5. ESTUDI DE GESTIÓ DE RESIDUS

ESTUDI DE GESTIÓ DE RESIDUS

Enderroc, Rehabilitació, Ampliació

R. D. 210/2018, Programa de prevenció i gestió de residus i recursos de Catalunya (PRECAT20)

tipus quantitats

Decisió 2014/955/UE Codificació residus LER

codificació

R. D. 105/2008 , Regulador de la producció i gestió de residus de construcció i enderroc

D. 89/2010 (derogat parcialment i modificat), pel que s'aprova el Programa de gestió de residus de la construcció de Catalunya (PROGROC), es regula la producció i gestió dels residus de la construcció i demolició, i el cànon sobre la deposició controlada dels residus de la construcció.

D. 21/2006 Adopció de criteris ambientals i d'ecoeficiència als edificis

IDENTIFICACIÓ DE L'EDIFICI

Obra:	COBERTA DE LA PISTA POLIESPORTIVA		
Situació:	Zona esportiva municipal		
Municipi :	Almoster	**Comarca :**	Baix Camp

AVALUACIÓ I CARACTERÍSTIQUES DELS RESIDUS

Materials d'excavació (es considerin o no residus, mesurats sense esponjament)

	Codificació residus LER	Pes	Volum
grava i sorra compacta		194.80	97.40
grava i sorra solta		0.00	0.00
argiles		0.00	0.00
terra vegetal		0.00	0.00
pedraplè		0.00	0.00
terres contaminades	170503	0.00	0.00
altres		0.00	0.00
totals d'excavació		**194.80 t**	**97.40 m³**

Destí de les terres i materials d'excavació

	no es considera residu:				és residu:	
	reutilització				**a l'abocador**	
	mateixa obra		altra obra			
Els materials d'excavació que es reutilitzin a la mateixa obra o en una altra d'autoritzada, no es consideren residu sempre que el seu nou ús pugui ser acreditat. En una mateixa obra poden coexistir terres reutilitzades i terres portades a abocador	**SI**		**NO**		**SI**	

Residus d'enderroc

	Codificació residus LER	Pes/m² (tones/m²)	Pes (tones)	Volum aparent/m² (m³/m²)	Volum aparent (m³)
obra de fàbrica	170102	0.542	0.000	0.512	0.000
formigó	170101	0.084	9.900	0.062	3.960
petris	170107	0.052	0.000	0.082	0.000
metalls	170407	0.004	0.000	0.001	0.000
fustes	170201	0.023	0.000	0.066	0.000
vidre	170202	0.001	0.000	0.004	0.000
plàstics	170203	0.004	0.000	0.004	0.000
guixos	170802	0.027	0.000	0.004	0.000
betums	170302	0.009	0.000	0.001	0.000
fibrociment	170605	0.010	0.000	0.018	0.000
definir altres:		-	0.000	-	0.000
altre material 1		0.000	0.000	0.000	0.000
altre material 2		0.000	0.000	0.000	0.000
totals d'enderroc		0.7556	**9.90 t**	0.7544	**3.96 m³**

Residus de construcció

	Codificació residus LER	Pes/m² (tones/m²)	Pes (tones)	Volum aparent/m² (m³/m²)	Volum aparent (m³)
sobrants d'execució		0.0500	0.0000	0.0896	0.0000
obra de fàbrica	170102	0.0150	0.0000	0.0407	0.0000
formigó	170101	0.0320	0.0000	0.0261	0.0000
petris	170107	0.0020	0.0000	0.0118	0.0000
guixos	170802	0.0039	0.0000	0.0097	0.0000
altres		0.0010	0.0000	0.0013	0.0000
embalatges		0.0380	0.0000	0.0285	0.0000
fustes	170201	0.0285	0.0000	0.0045	0.0000
plàstics	170203	0.0061	0.0000	0.0104	0.0000
paper i cartró	170904	0.0030	0.0000	0.0119	0.0000
metalls	170407	0.0004	0.0000	0.0018	0.0000
totals de construcció			**0.00 t**		**0.00 m³**

INVENTARI DE RESIDUS PERILLOSOS.

Dins l'obra s'han detectat aquests residus perillosos, els quals es separaran i gestionaran per separat per evitar que contamimin altres residus. Si durant l'execució de l'obra es detecten terres contaminades o altres residus perillosos, s'actualitzarà el Pla de Gestió de Residus.

Materials de construcció que contenen amiant	-	altres	especificar	-
Residus que contenen hidrocarburs	-		especificar	-
Residus que contenen PCB	-		especificar	-
Terres contaminades	-		especificar	-

MINIMITZACIÓ

PROJECTE. durant l'elaboració del projecte s'han près les següents mesures per tal de minimitzar els residus

1.- S'ha previst reutilitzar en obra parts dels materials que es retiren	-
2.- S'han optimitzat les seccions resistents de pilars, jàsseres, parets, fonaments, etc.	-
3.- L'adequació de l'edifici al terreny, genera un equilibri de moviments de terres	-
4.- El sistema constructiu és industrialitzat i prefabricat, es munta en obra sense generar gairebé residus	-
5.-	-
6.-	-

OBRA. a l'obra es duran a terme les accions següents

1.- Emmagatzematge adient de materials i productes	-
2.- Conservació de materials i productes dins el seu embalatge original fins al moment de la seva utilització	-
3.- Els materials granulars (graves, sorres, etc.) es dipositaran en contenidors rígids o sobre superfícies dures	-
4.-	-
5.-	-
6.-	-

ELEMENTS DE CONSTRUCCIÓ REUTILITZABLES

fusta en bigues reutilitzables	0.00 t	0.00 m^3
fusta en llates, tarimes, parquets reutilitzables o reciclables	0.00 t	0.00 m^3
acer en perfils reutilitzables	0.00 t	0.00 m^3
altres :	0.00 t	0.00 m^3
Total d'elements reutilitzables	0.00 t	**0.00 m^3**

GESTIÓ (obra)

Terres

Excavació / Mov. terres	Volum m^3 (+20%)	Reutilització (m^3) a la mateixa obra	Reutilització (m^3) a altra autoritzada	Terres per a l'abocador volum aparent (m^3)
grava i sorra compacta	116.9	20.00	0.00	96.88
grava i sorra solta	0.0	0.00	0.00	0.00
argiles	0.0	0.00	0.00	0.00
terra vegetal	0.0	0.00	0.00	0.00
pedraplé	0.0	0.00	0.00	0.00
altres	0.0	0.00	0.00	0.00
terres contaminades	0.0			0.00
Total	**116.9**	**20.00**	**0.00**	**96.88**

SEPARACIÓ DE RESIDUS A OBRA. Cal separar individualitzadament en les fraccions seguents si la generació per cadascú d'ells a l'obra supera les quantitats que segueixen

R.D. 105/2008	tones	Projecte	cal separar	tipus de residu
Formigó	**80**	**9.90**	**no**	**inert**
Maons, teules i ceràmics	**40**	**0.00**	**no**	**inert**
Metalls	**2**	**0.00**	**no**	**no especial**
Fusta	**1**	**0.00**	**no**	**no especial**
Vidres	**1**	**0.00**	**no**	**no especial**
Plàstics	**0.50**	**0.00**	**no**	**no especial**
Paper i cartró	**0.50**	**0.00**	**no**	**no especial**
Especials*	**inapreciable**	**inapreciable**	**si**	**especial**

* Dins els residus especials hi ha inclosos els envasos que contenen restes de matèries perilloses, vernissos, pintures, disolvents, desencofrants, etc... i els materials que hagin estat contaminats per aquests. Tot i ser dificilment quantificables, estan presents a l'obra i es separaran i tractaran a part de la resta de residus

Malgrat no ser obligada per tots els tipus de residus, s'han previst operacions de destria i recollida selectiva dels residus a l'obra en contenidors o espais reservats pels següents residus

		R.D. 105/2008	**projecte***
Inerts	Contenidor per Formigó	**no**	**si**
	Contenidor per Ceràmics (maons,teules...)	**no**	**no**
No especials	Contenidor per Metalls	**no**	**no**
	Contenidor per Fustes	**no**	**no**
	Contenidor per Plàstics	**no**	**no**
	Contenidor per Vidre	**no**	**no**
	Contenidor per Paper i cartró	**no**	**no**
	Contenidor per Guixos i altres no especials	**no**	**no**
Especials	Perillosos (un contenidor per cada tipus de residu especial)	**si**	**si**

* A la cel·la **projecte** apareixen per defecte les dades del R.D. 105/2008. Es permet la posibilitat d'incrementar les fraccions que se separen, per poder-ne millorar la gestió, però **en cap cas es permet no separar si el R.D. ho obliga.**

GESTIÓ (fora obra) els residus es gestionaran fora d'obra a:

Degut a la manca d'espai, les operacions de separació de residus les realitzarà fora de l'obra un gestor autoritzat	-
Instal·lacions de reciclatge i/o valorització	-
Dipòsit autoritzat de terres,enderrocs i runes de la construcció	si

Tipus de residu i Nom, adreça i codi de gestor del residu

tipus de residu	gestor	adreça	codi del gestor
residus construccio	DIP.CONTR.BOTARELL	PARATGE MAS D'EN GIOL PARC. 8-35	E-904,05

PRESSUPOST

S'ha considerat pel càlcul del pressupost estimatiu :	Costos*	
Les previsions de separació de l'apartat de **gestió** i :	Classificació a obra: entre **12-16 €/m³**	12.00
Un esponjament mig de tot tipus de residu del 35%	Transport: entre 5-8 **€/m³** (mínim 100 €)	5.00
La distància mitjana a l'abocador : 15 Km	Abocador: runa neta (separada): entre **4-10 €/m³**	4.00
Els residus especials i perillosos en bidons de 200 l.	Abocador: runa bruta (barrejat): entre **15-25 €/m³**	15.00
Contenidors de 5 m³ per a cada tipus de residu	Especials**: **num. transports** a 200 €/ transport	0
Lloguer de contenidors inclòs en el preu	Gestor terres: entre **5-15 €/m³**	5.00
La gestió de terres inclou la seva caracterització***	Gestor terres contaminades: entre **70-90 €/m³**	70.00

* Els preus recollits per l'OCT s'han obtingut dels abocadors i valoritzadors de Catalunya, que han subministrat dades (2008-2009)

** Malgrat ser de dificil quantificació, sempre hi haurà residus especials a obra, per tant sempre caldrà una previsió de **nombre de transports** per la seva correcta gestió

*** La caracterització de terres o de qualsevol residu, permet saber amb exactitut quins elements contaminants o no, i amb quines proporcions hi són presents (dins el cost s'ha previst una caracterització, independentment del volum de terres. Cost de cada caracterització 1.000 euros)

RESIDU	Volum	Classificació	Transport	Valoritzador / Abocador	
Excavació	**m³ (+20%)**	**12.00 €/m³**	**5.00 €/m³**	**5.00 €/m³**	**70.00 €/m³**
Terres	96.88	3094.70	484.40	872.79	
Terres contaminades	0.00	-	-		0.00
				runa neta	**runa bruta**
Construcció	**m³ (+35%)**			**4.00 €/m³**	**15.00 €/m³**
Formigó	5.35	64.15	26.73	21.38	-
Maons i ceràmics	0.00	-	-	-	0.00
Petris barrejats	0.00	-	-	-	0.00
Metalls	0.00	-	-	-	0.00
Fusta	0.00	-	-	-	0.00
Vidres	0.00	-	-	-	0.00
Plàstics	0.00	-	-	-	0.00
Paper i cartró	0.00	-	-	-	0.00
Guixos i no especials	0.00	-	-	-	0.00
Altres	0.00	0.00	-	-	-
Perillosos Especials	0.00	0.00			0.00
	5.35	64.15	511.13	894.18	0.00

Elements Auxiliars

Casetes d'emmagatzematge	0.00
Compactadores	0.00
Matxucadora de petris	0.00
Altres tipus de contenidors (per contenir líquids, beurades de formigó, etc.)	0.00
	0.00
	0.00

El pressupost estimatiu de la gestió de residus és de : 1,469.46 €

El volum dels residus és de : **102.23 m³**

El pressupost de la gestió de residus és de :	**1469,46**	**euros**

DOCUMENTACIÓ GRÀFICA. INSTAL.LACIONS PREVISTES : TIPUS I DIMENSIONS DE CONTENIDORS DE RESIDUS PER OBRES

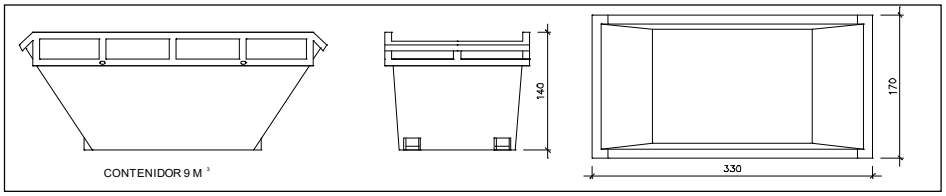

Contenidor 9 m^3 . Apte per a formigó, ceràmics, petris i fusta

unitats	-

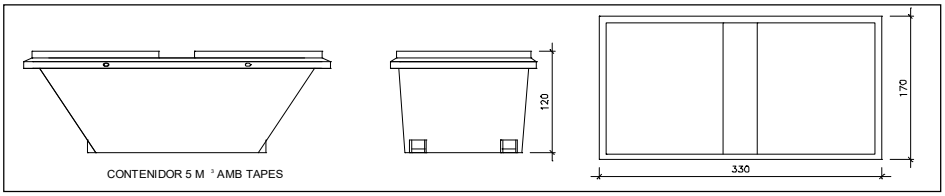

Contenidor 5 m^3 . Apte per a plàstics, paper i cartró, metalls i fusta

unitats	-

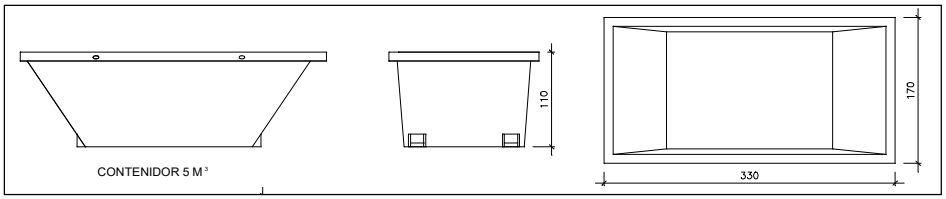

Contenidor 5 m^3 . Apte per a formigó, ceràmics, petris, fusta i metalls

unitats	-

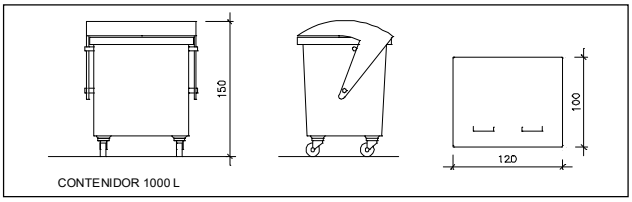

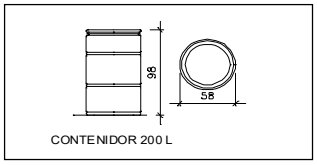

Contenidor 1000 L . Apte per a paper i cartró, plàstics

unitats	-

Bidó 200 L .Apte per a residus especials

unitats	-

El **Reial Decret 105/2008**, estableix que cal facilitar plànols de les instal·lacions previstes per a emmagatzematge, maneig, separació i altres operacions de gestió dels residus dins l'obra, si s'escau.

Donada la tipologia del projecte i per tal de no duplicar informació, aquests plànols d'instal·lacions previstes són a:

Estudi de Seguretat i Salut	-
Annex 1 d'aquest Estudi de Gestió de Residus	-

Posteriorment aquests plànols poden ser objecte d'adaptació a les característiques particulars de l'obra i els seus sistemes d'execució, previ acord de la direcció facultativa.

A més dels elements descrits, tal i com consta al pressupost, a l'obra hi haurà altres instal·lacions com :

Casetes d'emmagatzematge	-
Compactadores	-
Matxucadora de petris	-
Altres tipus de contenidors (per contenir liquids, beurades de formigó, etc..)	-
	-
	-

Les operacions destinades a la tria, classificació, transport i disposició dels residus generats a obra, s'ajustaran al que determina el Pla de Gestió de Residus elaborat per el Contractista, aprovat per la Direcció Facultativa i acceptat per la Propietat.
Aquest Pla ha estat elaborat en base a l'Estudi de Gestió de Residus, que s'inclou al projecte.
Si degut a modificacions en l'execució de l'obra o d'altres, cal fer modificacions a la gestió en obra dels residus, aquestes modificacions es documentaran per escrit i seran aprovades si s'escau per la Direcció Facultativa i se'n donarà comunicació per a la seva acceptació a la Propietat.

IMPORT A DIPOSITAR DAVANT DEL GESTOR DE RESIDUS COM A GARANTIA DE LA GESTIO DE RESIDUS

DIPÒSIT SEGONS REAL DECRETO 210/2018

Per les característiques del projecte, de com s'executarà l'obra i donades les operacions de minimització abans descrites, el càlcul inicial de generació de residus, a efectes del càlcul del dipòsit, s'estima que es podrà reduir en un percentatge del:

	Previsió inicial de l'Estudi	% de reducció per minimització	Previsió final de l'Estudi
Total excavació (tones)	194.80 T		**193.76 T**
Total construcció i enderroc (tones)	9.90 T	0.00 %	**9.90 T**

Càlcul del dipòsit			
Residus d'excavació */ **	194.8 T	11 euros/T	2142.80 euros
Residus de construcció i enderroc **	9.9 T	11 euros/T	108.90 euros
		PES TOTAL DELS RESIDUS	**204.7 Tones**
		Total dipòsit ***	**2,251.70 euros**

* Es recorda que les **terres i pedres d'excavació que es reutilitzin** en la mateixa obra o en una altra d'autoritzada **no es consireren residu** i per tant **NO** s'han d'incloure en el càlcul del dipòsit.

**Trasvassar les dades dels totals d' excavació i construcció de la Previssió final de L'Estudi (apartat superior)

***Dipòsit mínim 150€

6. PLEC DE CONDICIONS

CONDICIONS TÈCNIQUES GENERALS

Sobre els components

Sobre l'execució

Sobre el control de l'obra acabada

Sobre normativa vigent

1 CONDICIONS TÈCNIQUES PER UNITAT D'OBRA
SISTEMA SUSTENTACIÓ
SUBSISTEMA ENDERROCS
1 CONDICIONS GENERALS
1.1 Enderroc de cobertes
1.2 Arrencada de revestiments
1.3 Enderroc d'elements estructurals
1.4 Enderroc de tancaments i diversos
SUBSISTEMA MOVIMENT DE TERRES
1 NETEJA DEL TERRENY
2 EXPLANACIONS, BUIDATS I BUIXARDATS
3 REBLERTS I TERRAPLENS
4 EXCAVACIÓ DE RASES I POUS
5 TRANSPORT DE TERRES
SISTEMA ESTRUCTURA
SISTEMA ENVOLVENT
SISTEMA COMPARTIMENTACIÓ INTERIOR/ACABATS
SUBSISTEMA PAVIMENTS
1 PER PECES
1 Petris
2 Ceràmics
3 Fustes
SISTEMA CONDICIONAMENT AMBIENTAL I INSTAL.LACIONS
SISTEMA EQUIPAMENTS I D'ALTRES

CONDICIONS TÈCNIQUES GENERALS

Sobre els components

Característiques

Tots els productes de construcció hauran de portar el marcatge CE, d'acord amb les condicions establertes a **l'article 5.2** *Conformitat amb el CTE dels productes, equips i materials*, Part I. Capítol 2. del CTE:

> *1. Els productes de la construcció que s'incorporin amb caràcter permanent als edificis, en funció del seu ús previst, portaran el* ***marcatge CE****, de conformitat amb la Directiva 89/106/CEE de productes de la construcció, publicada pel Real Decret 1630/1992 del 29 de desembre, modificada pel Real Decret 1329/1995 del 28 de juliol, i disposicions de desenvolupament, o altres Directives europees que li siguin d'aplicació.*
>
> *2. En determinats casos, i amb la finalitat d'assegurar la seva suficiència, els DB establiran les característiques tècniques de productes, equips i sistemes que s'incorporin als edificis, sense perjudici del Marcatge CE que els sigui aplicable d'acord amb les corresponents directives Europees.*

Control de recepció

Tots els productes de construcció tindran un control de recepció a l'obra, d'acord amb les condicions establertes a **l'article 7.2** *Control de recepció a l'obra de productes, equips i sistemes.* Part I. Capítol 2. del CTE, i comprendrà:

Control de la documentació dels subministres.

> *1. Els subministradors lliuraran els documents d'identificació del producte exigits per la normativa d'obligat compliment, pel projecte o la DF (Direcció Facultativa) al constructor, qui els presentarà al director d'execució de l'obra. Aquesta documentació comprendrà, almenys, els següents documents:*
>
> *a) els documents d'origen, full de subministrament ;*
>
> *b) el certificat de garantia del fabricant, firmat per una persona física; i*
>
> *c) els documents de conformitat o autoritzacions administratives exigides reglamentàriament, inclosa la documentació corresponent al marcatge CE dels productes de la construcció, quan sigui pertinent, d'acord amb les disposicions que siguin transposició de les Directives Europees que afectin als productes subministrats.*

Quan el material o equip arribi a l'obra amb el certificat d'origen industrial que acrediti el

compliment d'aquestes condicions, normes o disposicions, la seva recepció es realitzarà

comprovant, únicament, les seves característiques aparents.

Control de recepció mitjançant distintius de qualitat i avaluacions d'idoneïtat tècnica

> *1. El subministrador proporcionarà la documentació precisa sobre:*

a) els distintius de qualitat que ostentin els productes, equips o sistemes subministrats, que assegurin les característiques tècniques dels mateixos exigides en el projecte i documentarà, si s'escau, el reconeixement oficial del distintiu d'acord amb l'establert en l'article 5.2.3; i

b) les avaluacions tècniques d'idoneïtat per a l'ús previst de productes, equips i sistemes innovadors, d'acord amb l'establert en l'article 5.2.5, i la constància del manteniment de les seves característiques tècniques.

2. El director de l'execució de l'obra verificarà que aquesta documentació és suficient per a l'acceptació dels productes, equips i sistemes emparats per ella.

Control de recepció mitjançant assaigs

*1.Per a verificar el compliment de les exigències bàsiques del *CTE pot ser necessari, en determinats casos, realitzar assaigs i proves sobre alguns productes, segons l'establert en la reglamentació vigent, o bé segons l'especifica't en el projecte o ordenats per la D.F.*

2. La realització d'aquest control s'efectuarà d'acord amb els criteris establerts en el projecte o indicats per la direcció facultativa sobre el mostreig del producte, els assajos a realitzar, els criteris d'acceptació i rebuig i les accions a adoptar.

Sobre l'execució.

Condicions generals.
Tots els treballs, inclosos en el present projecte s'executaran esmeradament, tenint en compte les bones practiques de la construcció, d'acord amb les condicions establertes en **l'article 7.1** *Condicions en l'execució de les obres. Generalitats*. Part I capítol 2 del CTE:

1. Les obres de construcció de l'edifici es portaran a terme segons el projecte i les seves modificacions autoritzades pel director de l'obra, prèvia conformitat del promotor, a la legislació aplicable, a les normes de la bona pràctica constructiva i a les instruccions del director de l'obra i del director de l'execució de l'obra.

Control d'execució.

Tots els treballs, inclosos en el present projecte, tindran un control d'execució d'acord amb les condicions establertes a **l'article 7.3** *Control d'execució de l'obra. Generalitats*. Part I capítol 2 del CTE:

Durant la construcció, el director de l'execució de l'obra controlarà l'execució de cada unitat d'obra verificant el seu replanteig, els materials que s'utilitzin, la correcta execució i disposició dels elements constructius i de les instal·lacions, així com les verificacions i altres controls a realitzar per a comprovar la seva conformitat amb el que s'indica en el projecte, la legislació aplicable, les normes de bona pràctica constructiva i les instruccions de la direcció facultativa. A la recepció de l'obra executada poden tenir-se en compte les certificacions de conformitat que ostentin els agents que hi intervenen, així com les verificacions que, si s'escau, realitzin les entitats de control de qualitat de l'edificació.

2. Es comprovarà que s'han adoptat les mesures necessàries per a assegurar la compatibilitat entre els diferents productes, elements i sistemes constructius.

3. En el control d'execució de l'obra s'adoptaran els mètodes i procediments que es contemplin en les avaluacions tècniques d'idoneïtat per a l'ús previst dels productes, equips i sistemes innovadors, prevists a l'article 5.2.5

Sobre el control de l'obra acabada.

Verificacions del conjunt o parts de l'edifici d'acord amb les condicions establertes a **l'article 7.4** *Condicions de l'obra acabada.*

Generalitats. Part I capítol 2 del CTE:

A l'obra acabada, bé sobre l'edifici en el seu conjunt, o bé sobre les seves diferents parts i les seves instal·lacions, parcial o totalment acabades, han de realitzar-se, a més de les que puguin establir-se amb caràcter voluntari, les comprovacions i proves de servei previstes en el projecte o ordenades per la D.F. i les exigides per la legislació aplicable

Sobre la normativa vigent

El Decret 462/71 del *Ministerio de la Vivienda* (BOE: 24/3/71): *"Normas sobre redacción de proyectos y dirección de obras de edificación"*, estableix que a la memòria i al plec de prescripcions tècniques particulars de qualsevol projecte d'edificació es faci constar expressament l'observança de les *normes* sobre la construcció. Així doncs, en el present plec s'inclourà una relació de les normes vigents aplicables sobre construcció i es remarcarà que en l'execució de l'obra s'observaran les mateixes.

A més, els productes de la construcció duran el marcatge CE. En aquest sentit, les reglamentacions recents, com és el cas del CTE, fan referència a normes UNE-EN, CEI, CEN, que en molts casos estableixen requisits concrets que s'han de complimentar en el projecte.

CONDICIONS TÈCNIQUES PER UNITAT D'OBRA

SISTEMA SUSTENTACIÓ

SUBSISTEMA ENDERROCS

1 CONDICIONS GENERALS

Operacions destinades a la demolició total o parcial d'un edifici o element constructiu, aeri o enterrat que obstaculitzi la construcció d'una obra i que sigui necessari fer desaparèixer, comprèn també la retirada dels materials i lliurament a un gestor autoritzat, per al seu reciclatge o per a la disposició de rebuig. En funció de la seva execució es defineixen diversos tipus d'enderroc:

Enderroc d'element a element, el més usual, quan els treballs s'efectuen seguint l'ordre invers a la seva construcció.

Enderroc per col·lapse per embranzida de màquina, quan l'alçada de l'edifici no superi els 2/3 de l'alçada assolible per a aquesta.

Enderroc per col·lapse mitjançant impacte de bola de gran massa, quan l'edifici es trobi aïllat o prenent estrictes mesures de seguretat respecte als confrontats. O per col·lapse mitjançant la utilització d'explosius, quan l'estructura no sigui d'acer o amb predomini de fusta i materials combustibles.

Enderroc combinat. Quan part d'un edifici s'hagi d'enderrocar element a element i l'altra part per qualsevol altre procediment de col·lapse, s'establiran clarament les zones on s'utilitzarà cada modalitat.

Normes d'aplicació

Residus. Llei 6/93, de 15 juliol , modificada per la llei 15/2003, de 13 de juny i per la llei 16/2003, de 13 de juny.

Operaciones de valorización y eliminación de residuos y la lista europea de residuos. O. MAM/304/2002 ,de 8 febrero

Residuos. Ley 10/1998, ley de residuos.

Residuos. Construcción y demolición. RD 105/2008, de 1 de febrero, por el que se regula la producción y gestión de los residuos de construcción y demolición. (BOE 13.02.2008).

Regulador dels enderrocs i altres residus de la construcció. D. 201/1994, 26 juliol, (DOGC:08/08/94), modificat pel D. 161/2001, de 12 juny D. 259/2003 (DOGC: 30/10/2003) correcció d'errades: (DOGC: 6/02/04)

Ecoeficiència. Regulació criteris ambientals i ecoeficiència en edificis. D 21/2006 (DOGC 16.2.2006)

Pliego de prescripciones técnicas generales para obras de carreteras y puentes (PG 3/75). O. 06.02.1976.

Actualización de determinados artículos del pliego de prescripciones técnicas generales para obras de carreteras y puentes relativos a la construcción de explanaciones, drenajes y cimentaciones. O. FOM/1382/2002 .

Reglamento sobre trabajos con riesgo de amianto. O. 31.11.1984, O. 26.07.1993.

Normas complementarias del Reglamento sobre trabajos con riesgo de amianto. O. 07.01.1987.

UNE. UNE 88411:1987 Productos de amiantocemento. Directrices para su corte y mecanizado en obra.

Components

Les eines per a la demolició: mitjans manuals, martell picador, martell trencador.

Els materials a demolir: Tots els materials corresponents al procés constructiu: estructurals, de revestiments d'instal·lacions etc.

Els elements auxiliars: bastides. S’utilitzaran en l’enderroc d'elements específics, en demolicions manuals, element a element, i sempre en construccions que no presentin símptomes de ruïna imminent. Es comprovarà prèviament que les seccions i l’estat físic dels elements d’estintolament, dels taulons, dels cossos de bastida, etc. són els adequats per tal de complir a la perfecció la missió que se'ls exigirà un cop muntats. S'estudiarà, en cada cas, la situació, la forma, l'accés del personal, dels materials, la resistència del terreny si recolza en ell, la resistència de la bastida i dels possibles llocs d'ancoratges, les proteccions necessàries a utilitzar, les viseres, lones, etc. buscant sempre les causes que, juntes o per separat, puguin produir situacions que donin lloc a accidents, per tal de poder-los evitar. Quan existeixin línies elèctriques nues s'aïllaran amb el dielèctric apropiat, es desviaran, almenys, a 3 m. de la zona d'influència dels treballs o, en altre cas, es tallarà la tensió elèctrica mentre durin els treballs.

Característiques tècniques mínimes dels elements auxiliars. Bastides.

Bastides de servei. Les més usuals són les bastides de servei metàl·liques per la seva rapidesa i simplicitat de muntatge, lleugeresa, llarga durada, adaptabilitat a qualsevol tipus d'obra, exactitud en el càlcul de càrregues per conèixer les característiques dels acers emprats, possibilitat de desplaçament. En la seva col·locació es tindran en compte les següents condicions:

Els elements metàl·lics que formin els peus drets o suports estaran en un pla vertical. La separació entre els travessers o ponts no serà superior a 2,50 metres. L'entroncament dels travessers es farà a una quarta part de la seva llum, on el moment flector sigui mínim. En les abraçadores que uneixen els elements tubulars es controlarà l'esforç de cargolada. Les traves o ancoratges hauran d’estar formats sempre per sistemes indeformables en el pla format pels suports i ponts, a força de diagonals o creus de Sant Andreu; s'ancoraran, a més, a les façanes que no hagin de ser enderrocades, o no immediatament, requisit imprescindible si la bastida no està ancorada en els seus extrems; han de preveure's com a mínim quatre ancoratges i un per cada 20 m². No es superarà la càrrega màxima admissible per a les rodes quan aquestes s'incorporin a una bastida. Els taulers d'altura major a 2 metres estaran proveïts de baranes normalitzades i marxapeu.

Bastides de càrrega. Utilitzades com a element auxiliar per tal de sostenir parts o materials d'una obra durant la seva construcció quan no es puguin sostenir per si mateixos, emprant-se com a armadures provisionals per a l'execució de voltes, arcs, escales, encofrats de sostres, etc. Estaran projectats i construïts de manera que permetin un descens i desmuntatge progressius.

Execució

Condicions prèvies

Abans de l'inici de les activitats d’enderroc es reconeixeran, les característiques de l'edifici a enderrocar: antiguitat, característiques de l’estructura inicial, variacions, reformes, i estat actual de l’estructura i les instal·lacions. Es reconeixeran també, les edificacions confrontants, el seu estat de conservació i les seves mitgeres per tal d'adoptar les mesures de precaució com són l’anul·lació d'instal·lacions, apuntalament d'alguna part dels edificis veïns, separació d'elements

units a edificis que no s'han de enderrocar, etc... i també es reconeixeran els vials i xarxes de serveis de l'entorn de l'edifici a enderrocar, que puguin ser afectats pel procés d'enderroc.

En aquest sentit, hauran de ser treballs obligats a realitzar i en aquest ordre, els següents:

Desinfecció i desinsectació dels locals de l'edifici que hagin pogut albergar productes tòxics, químics o animals (portadors de paràsits).

Anul·lació i neutralització per part de les Companyies subministradores de les escomeses d'electricitat, gas, telèfon, etc. així com tapat del clavegueram i buidatge dels possibles dipòsits de combustible.

Estintolament i apuntalament dels elements de construcció que poguessin ocasionar algun esfondrament.

Instal·lació de bastides, totalment exemptes de la construcció a enderrocar, si bé es podran arriostrar a aquesta en les parts no enderrocades.

Instal·lació de mesures de protecció col·lectives tant en relació amb els operaris encarregats de l'enderroc, com amb terceres persones o edificis, entre les quals cal destacar: Consolidació d'edificis confrontants i protecció si són més baixos, mitjançant la instal·lació de viseres de protecció; Protecció de la via pública o zones confrontants i la seva senyalització; Instal·lació de xarxes o viseres de protecció per a vianants i lones de protecció per impedir la caiguda d'enderrocs; Manteniment d'elements propis de l'edifici com: ampits, baranes, escales, etc; Protecció dels accessos a l'edifici mitjançant passadissos coberts; Instal·lació de mitjans d'evacuació d'enderrocs, canals i conductes de dimensions adequades, així com tremuges per l'emmagatzematge; Reforç de les plantes sota rasant si existeixen i s'han d'acumular enderrocs en planta baixa; Evitar, mitjançant lones a l'exterior i regat a l'interior, la creació de grans quantitats de pols; No s'han de sobrecarregar excessivament els forjats intermedis amb enderrocs. Els buits d'evacuació es protegiran amb baranes; Adopció de mesures de protecció personal, dotant els operaris del preceptiu i específic material de seguretat (cinturons, cascos, botes, màscares, etc.).

Es comprovarà que els mitjans auxiliars a utilitzar, tan mecànics com manuals, reuneixen les condicions de quantitat i qualitat especificades en el pla d'enderroc, d'acord amb la normativa aplicable en el transcurs de l'activitat. En el cas de procediment d'enderroc mecànic, s'haurà enderrocat prèviament, element a element, la part d'edifici que està en contacte amb les mitgeres, deixant aïllat el tall de la màquina. Quan existeixin plans inclinats, com ràfecs de coberta, que poden lliscar i caure sobre la màquina, s'enderrocaran prèviament. En el pla d'enderroc, s'indicaran els elements susceptibles de ser recuperats, a fi de fer-ho de forma manual abans que s'iniciï l'enderroc per mitjans mecànics. Aquesta condició no tindrà efecte si amb això es modifiquessin les constants d'estabilitat de l'edifici o d'algun element estructural. En el cas de demolició o retirada de materials que continguin amiant i prèviament a l'inici de la feina, l'empresa encarregada d'executar-la haurà d'establir un pla de treball aprovat per la D.F. Quan tècnicament sigui possible, l'amiant o els materials que el continguin han de se retirats abans de començar les operacions de demolició.

Fases d'execució

Enderroc. Els elements resistents s’enderrocaran en l'ordre invers al seguit en la seva fase de construcció. Es descendirà planta a planta començant per la coberta, alleugerint les plantes de forma simètrica, excepte indicació en contra. Es procedirà a retirar la càrrega que graviti sobre qualsevol element abans d’enderrocar aquest. En cap cas es permetrà acumular enderrocs sobre els forjats en quantia major a l'especificada en l'Estudi Previ, tot i que l'estat dels esmentats sostres sigui bo. Tampoc s'acumularà enderroc ni es suportaran elements contra tanques, murs i suports, propis o mitgeres mentre aquests hagin de romandre en peus. Es contrarestaran o suprimiran els components horitzontals d'arcs, voltes, etc., i s’apuntalaran els elements, la resistència i estabilitat dels quals es tinguin dubtes raonables; les volades seran objecte d'especial atenció i seran apuntalades abans d'alleugerir els seus contrapesos. Es mantindran tot el temps possible les traves existents, introduint-ne de nous, en la seva absència, quan resultin necessaris. En estructures hiperestàtiques es controlarà que l’enderroc d'elements resistents origina els menors girs, fletxes i transmissió de tensions possibles, no s’enderrocaran elements estructurals o de trava mentre no es suprimeixin o contrarestin eficaçment les tensions que puguin estar incidint sobre ells. Es tindrà, així mateix, present el possible efecte pendular d'elements metàl·lics que es tallin o dels quals sobtadament se’n suprimeixin les tensions.

En general, els elements que puguin produir talls com vidres, porcellana sanitària, etc. es desmuntaran sencers. El trencament de qualsevol element suposa que els trossos resultants han de ser manejables per un sol operari. El tall o enderroc d'un element que, pel seu pes o volum no resulti manejable per una sola persona, es realitzarà mantenint-lo suspès o estintolat de manera que, en cap cas, es produeixin caigudes brusques o vibracions que puguin afectar a la seguretat i resistència dels forjats o plataformes de treball.

L'abatiment d'un element es durà a terme de manera que es faciliti el seu gir sense que aquest afecti al desplaçament del seu punt de suport i, en qualsevol cas, aplicant-li els mitjans d'ancoratge i de tirants per tal que el seu descens sigui lent. La bolcada lliure només es permetrà en elements que es puguin fer a trossos, no ancorats, situats en planta baixa o, com a màxim, des del nivell del segon forjat, sempre que es tracti d'elements de façanes i la direcció de la bolcada sigui cap a l'exterior. La caiguda es produirà sobre sòl consistent i amb espai lliure suficient per tal d’evitar efectes no desitjats.

No es permetran fogueres dins de l'edifici i les exteriors es protegiran del vent, estaran contínuament controlades i s'apagaran completament al finalitzar cada jornada de treball. En cap cas s'utilitzarà el foc amb propagació de flama com a mitjà d’enderroc. En edificis amb estructura de fusta o en aquells que existeixi abundància de material combustible es disposarà, com a mínim, d'un extintor manual contra incendis.

La utilització de compressors, martells pneumàtics, elèctrics o qualsevol mitjà auxiliar que produeixi vibracions haurà de ser prèviament autoritzat per la D. F.

No s'utilitzaran grues per a realitzar esforços que no siguin exclusivament verticals o per a atirantar, apuntalar o arrencar elements ancorats de l'edifici a enderrocar. Quan s'utilitzin per a l'evacuació d'enderrocs, les càrregues es protegiran d'eventuals caigudes i els elements lineals es traslladaran ancorats, almenys, de dos punts. No es descendiran les càrregues amb el control únic del fre.

Al finalitzar la jornada no quedaran elements susceptibles d'esfondrar-se de forma espontània o per l'acció d'agents atmosfèrics nocius (vent, pluja, etc.); es protegiran d'aquesta, mitjançant lones o plàstics, les zones de l'edifici que puguin veure's afectades pels seus efectes.

Al començament de cada jornada, i abans de continuar els treballs d'enderroc s'inspeccionarà l'estat dels estintolaments, atirantaments, ancoratges, etc. aplicats en jornades anteriors, tant en l'edifici que s'enderroca com en els que es poguessin haver efectuat en edificis de l'entorn; també s'estudiarà l'evolució de les esquerdes més representatives i s'aplicaran, si s'escau, les pertinents mesures de seguretat i protecció dels talls.

Retirada i transport de materials. L'evacuació d'enderrocs es pot realitzar de les següents formes: Mitjançant transport manual amb sacs o carretó fins al lloc d'apilament dels enderrocs o fins a les canals o conductes disposats per a aquesta funció; Amb obertura de buits en forjats, coincidents amb l'ample d'un entrebigat, de longitud compresa entre 1 i 1,50 metres, distribuïts de manera estratègica a fi de facilitar la ràpida evacuació. Aquest sistema només podrà emprar-se, excepte indicació contrària, en edificis o restes d'ells, amb un màxim de 3 plantes i quan el producte de l'enderroc sigui de grandària manejable per una sola persona; Llançant lliurement l'enderroc des d'una alçada màxima de 2 plantes sobre el terreny, sempre que es disposi d'un espai lliure mínim de 6 x 6 metres; Mitjançant grua quan es disposi d'espai per a la seva instal·lació i zona acotada per a la descàrrega de l'enderroc.

A l'empresa que realitza els treballs d'enderroc se li lliurarà, si s'escau, la documentació completa relativa als materials que han de ser aplegats per a la seva posterior utilització; aquests materials es netejaran i traslladaran al lloc assenyalat a aquest efecte en la forma que indiqui la D.F.

Quan no existeixin especificacions referents a la reutilització de materials, tota la runa resultant de l'enderroc es traslladarà al corresponent abocador municipal o a l'abocador que indiqui el Gestor Autoritzat de Residus encarregat de la gestió de les runes provinents de l'enderroc. El mitjà de transport, així com la disposició de la càrrega, s'adequaran a cada necessitat, adoptant-se les mesures que convinguin per tal d'evitar que la càrrega pugui espargir-se o originar emanacions o sorolls durant el seu trasllat.

Els residus que continguin amiant s'han de recollir i traslladar fora del lloc de treball, el més aviat possible, en recipients tancats i senyalitzats amb etiquetes d'advertència de perill, per tal d'evitar l'emissió de fibres d'amiant al l'ambient.

Control i acceptació

A manca d'un pla de control específic definit per la D.F. es realitzarà en el tipus de enderroc per elements un control per cada 200m a enderrocar i no menys d'un control per planta.

Amidament i abonament

m^3 de volum aparent, realment enderrocat, pel que respecte als elements propis d'edificació.

m^3 de volum realment enderrocat, pel que fa referència als murs de contenció i fonaments.

ml de llargària realment enderrocat, amidat de l'eix de l'element, en referència a elements de clavegueró...

1.1 Enderroc de cobertes

Treballs destinats a la demolició dels elements que constitueixen la coberta d'un edifici.

Execució

Condicions prèvies

Es tindran en compte les prescripcions del subsitema enderrocs.

Abans d'iniciar la demolició d'una coberta es comprovarà la distància a les línies elèctriques i la càrrega dels mateixos.

Es taparan els embornals dels baixants, per prevenir possibles obturacions.

Fases d'execució

Sempre es començarà des del carener i cap als ràfecs, de forma simètrica per vessants, de manera que s'evitin sobrecàrregues descompensades que puguin provocar enfonsaments imprevistos.

Les ordres i mitjans a utilitzar s'ajustaran a les prescripcions establertes a la D.T. i sota les ordres de la D.F.

Enderroc d'elements singulars de coberta. L'enderroc de xemeneies, conductes de ventilació..., es durà a terme, en general, abans de l'enderroc o arrencada del material de cobertura, desmuntant de dalt cap baix, sense permetre la bolcada sobre la coberta. Quan s'aboquin els materials procedents de l'enderroc a través de la mateixa xemeneia es procurarà evitar l'acumulació d'enderrocs sobre el forjat, retirant periòdicament l'enderroc emmagatzemat quan no s'estigui treballant a sobre. Quan aquests elements es baixin sencers es suspendran prèviament, s'anul·larà el seu ancoratge i/o fixació i, després de controlar qualsevol oscil·lació, es baixaran.

Enderroc de material de cobertura. S'enderrocarà, en general, per zones simètriques de vessants oposades, començant pel carener. Les plaques de fibrociment o similars es carregaran i es baixaran de la coberta tal i com es van desmuntant i sense trencar-les en trossos. A més a més les plaques de fibrociment, en ser considerades un material potencialment perillós pel seu contingut en amiant, hauran de ser manipulades pel personal que provingui d'una empresa autoritzada per a la realització d'aquesta mena de treballs.

Enderroc de tauler de coberta. S'enderrocarà, en general, per zones simètriques de vessants oposades, començant pel carener. Quan el tauler de coberta estigui suportat a sobre d'uns envanets de sostre-mort s'hauran de enderrocar aquests en primer lloc.

Enderroc d'envanets de sostre-mort o conillers. S'enderrocaran, en general, per zones simètriques de vessants oposades, començant pel carener i després d'haver aixecat el tauler

ceràmic que es recolza sobre ells. A mesura que avancen els treballs s'enderrocaran els envanets i els envanets de riosta.

Enderroc de l'element de formació de pendents amb material de farciment. S'enderrocarà, en general, per zones simètriques de vessants oposades, començant pels careners més aixecats i equilibrant les càrregues. En aquesta operació no s'enderrocarà la capa de compressió dels forjats ni s'afebliran les bigues o biguetes dels mateixos. Es taparan, prèviament a l'enderroc dels pendents de coberta, els albellons i les buneres de recollida d'aigües pluvials.

Enderroc de llistons, cabirons o cairats, corretges i encavellades. S'enderrocarà, en general, per zones simètriques de vessants oposades, començant pel carener. Quan no existeixi cap altre trava entre les encavellades que el proporcionat per les corretges i cabirons, aquests no s'eliminaran fins que les encavallades estiguin ben apuntalades. No es suprimiran els elements de riosta mentre no es retirin els elements estructurals que incideixen sobre ells. Si les encavellades han de ser baixades senceres, es suspendran prèviament al seu descens; la fixació dels cables de suspensió es realitzarà per sobre del centre de gravetat de l'encavellada. Si, d'altra banda s'han de desmuntar a peces, s'apuntalaran i es trossejaran començant, en general, pels cavalls. Si per sobre de les encavellades hi gravitessin sostres, aquests s'eliminaran de forma prèvia, amb independència del sistema d'enderroc a utilitzar.

1.2 Arrencada de revestiments

Arrencada de sostres, revestiments i paviments.

Execució

Condicions prèvies

Es tindran en compte les prescripcions del subsistema enderrocs. Abans d'iniciar els treballs es comprovarà que no passen instal·lacions.

Fases d'execució

L'ordre, forma d'execució i els mitjans a utilitzar de cadascuna de les parts descrites en aquest capítol s'ajustaran a les prescripcions establertes a la D.T. i sota les ordres de la D. F. En defecte d'això, es tindran en compte les consideracions que es detallen:

Enderroc de cels rasos i falsos sostres. Els cels rasos i falsos sostres s'enretiraran, en general, de forma prèvia a l'enderroc dels forjats o elements resistents dels quals pengen. En els supòsits que no sigui necessari recuperar cap element d'aquests i quan així s'estableixi a la D.T., es podran enderrocar de forma conjunta amb el forjat superior.

Arrencada de revestiments, enrajolats i aplacats. Els revestiments s'enderrocaran junt amb el seu suport, sigui envà o mur, llevat que es pretengui el seu aprofitament o el del suport, en aquest cas, respectivament, s'enderrocaran abans de l'enderroc de l'edifici o abans de

l'aplicació d’un nou revestiment al suport. Per al repicat de revestiments i d’aplacats de façanes o paraments exteriors de tancament s'instal·laran bastides homologades segons la legislació vigent, perfectament ancorades i travades a l'edifici; aquestes constituiran la plataforma de treball en tots els treballs exteriors i compliran tota la normativa vigent en matèria d’instal·lació com en totes les mesures de protecció col·lectiva aplicables com són: baranes, marxapeus, escales,... El sentit dels treballs és independent; no obstant, és aconsellable que tots els operaris que participin en ells es trobin en el mateix nivell o, en altre cas, no es trobin en el mateix plànol vertical per tal de no ser afectats pels materials que es desprenguin del suport mentre durin els treballs.

Arrencada de paviments interiors, exteriors i soleres. L’enderroc dels revestiments de paviments i d’escales es durà a terme, en general, abans de l'enderroc de l'element resistent que els dóna suport. El tram d'escala entre dos pisos s’enderrocarà abans que el forjat superior on es recolza i s'executarà des d'una bastida que cobreixi el forat de la mateixa. Inicialment es retiraran els esglaons, començant per l'esglaó més alt i desmuntant ordenadament fins a arribar al primer i, seguidament, la volta de maó o element estructural sobre el qual es recolzen. S'inspeccionarà detingudament l'estat dels forjats, o elements estructurals sobre els quals descansen els paviments a enderrocar i quan es detectin desperfectes, biguetes podrides, símptomes de cediments, etc., s’apuntalaran abans del començament dels treballs. L’enderroc conjunt o simultani, en casos excepcionals, de paviment i forjat haurà de comptar amb l'aprovació explícita de la D. F., en aquest cas s’assenyalarà la forma d'executar els treballs. La utilització de compressors, martells pneumàtics, elèctrics o qualsevol mitjà auxiliar que produeixi vibracions haurà de ser prèviament autoritzada per la D. F. Per a l’enderrocament de soleres o paviments sense compressor s'introduiran tascons, clavats amb la maça, en diferents zones a fi d'esquerdar l'element i trencar la seva resistència. Realitzada aquesta operació, s'avançarà progressivament trencant amb el tascó i la maça. La utilització de màquines en l’enderroc de soleres i paviments de planta baixa o vials queda condicionat a que treballin sempre sobre paviment consistent i tinguin la necessària amplitud de moviment. Les zones pròximes o en contacte amb mitgeres o façanes s’enderrocaran de forma manual o hauran estat objecte del corresponent tall de manera que, quan s'actuï amb elements mecànics, el front de treball de la màquina sigui sempre paral·lel a elles i mai puguin quedar afectades per la força de l'arrencada i del trencament no controlat.

1.3 Enderroc d’elements estructurals

Treballs de demolició d’elements constructius amb funció estructural.

Execució

Condicions prèvies

Es tindran en compte les prescripcions del subsistema enderrocs.

S’apuntalaran els elements en voladís abans de retirar els que els serveixen de contrapès.

L’enderroc per col·lapse no s'utilitzarà en edificis amb estructura d'acer; tampoc en aquells on hi predomini la fusta o elements fàcilment combustibles.

L’enderroc per mitjans manuals s'efectuarà, en general, planta a planta de dalt cap a baix de manera que es treballi sempre en el mateix nivell, sense que hi hagi persones situades en la mateixa vertical ni en la proximitat d'elements que s’hagin d’enderrocar per bolcada.

Fases d’execució

L'ordre, forma d'execució i els mitjans a utilitzar de cadascuna de les parts descrites en aquest capítol s'ajustaran a les prescripcions establertes a la D.T. i sota les ordres de la D. F. En defecte d'això, es tindran en compte les consideracions que es detallen:

Enderroc de murs i pilars de càrrega. Com a norma general, haurà d’efectuar-se pis a pis, és a dir, sense deixar més d'una alçada de planta amb estructura horitzontal desmuntada i els murs i/o pilastres a l'aire. Prèviament s'hauran enretirat d’altres elements estructurals que es recolzin en aquests elements. S'alleugerirà simètricament la càrrega que gravita sobre els murs i arcs dels buits abans d’enderrocar-los. En els arcs s'equilibraran les possibles empentes laterals i s’estintolaran sense tallar els tirants existents fins que siguin enderrocats. A mesura que avanci l’enderroc del mur s'aniran arrencant els bastiments, ampits i impostes. En murs d'entramat de fusta es desmuntaran els dorments, en general, abans d’enderrocar el material de farciment. Quan es tracti d'un mur de formigó armat s’enderrocarà, en general, com si es tractés de diversos suports, després d'haver estat tallat en franges verticals d'ample i alt inferiors a 1 i 4 metres respectivament. Es permetrà abatre la peça quan s'hagin tallat, pel lloc d'abatiment, les armadures verticals d'una de les seves cares mantenint sense tallar les de l'altra a fi que actuïn d'eix de gir i que es tallaran una vegada abatuda. El tram enderrocat no quedarà penjant, sinó que descansarà sobre ferm horitzontal, es tallaran les seves armadures i es trossejarà o descendirà per mitjans mecànics. No es deixaran murs cecs sense travar o apuntalar quan superin una alçada superior a 7 vegades el seu gruix. L’enderroc d'aquests elements constructius es podrà dur a terme: A mà: per a aquesta tasca i tractant-se de murs exteriors es realitzarà des de la bastida prèviament instal·lada per l'exterior i treballant sobre la seva plataforma; Per tracció: mitjançant maquinària o eines adequades, allunyant al personal de la zona de bolcada i efectuant el tir a una distància no superior a una vegada i mitja de l'alçada del mur a enderrocar.; Per embranzida: fregant inferiorment l'element i aplicant la força per sobre del centre de gravetat, amb les precaucions que s'assenyalen en l'apartat corresponent dels enderrocs en general.

*Enderroc de volta***.** S’ apuntalaran i es contrarestaran les empentes; seguidament es descarregarà tot el farciment o càrrega superior. Previ estintolament de la volta, es començarà el seu enderroc per la clau, continuant simètricament cap a les arrencades en les voltes de canó i en espiral per a les voltes a la catalana.

Enderroc de bigues i jàsseres. En general, s'hauran enderrocat de forma prèvia tots els elements de la planta superior, fins i tot murs, pilars i forjats. Es suspendrà o apuntalarà prèviament la biga o la porció de boga a enderrocar i es tallaran després els seus extrems.

No es deixaran mai bigues en voladís sense apuntalar. En bigues de formigó armat és convenient controlar, si és possible, la trajectòria de la direcció de les armadures per tal d'evitar moments o torsions no previstes.

Enderroc de suports. En general, s'hauran enderrocat de forma prèvia tots els elements que arribin a ells per la seva part superior, com per exemple bigues, forjats reticulars, etc. Es suspendrà o apuntalarà el suport i, posteriorment, es tallarà o desmuntarà inferiorment. Si és de formigó armat, es tallaran les armadures d'una de les cares després d'haver-lo atirantat i, per embranzida o tracció, farem caure el pilar, tallant després les armadures de l'altra cara. Si és de fusta o acer, per tall de la base i el mateix sistema anterior. No es permetrà bolcar-los bruscament sobre forjats; en planta baixa es tindrà cura que la zona de bolcada estigui lliure d'obstacles i de personal treballant i, tanmateix, s'atirantaran per tal de controlar on han de caure.

Enderroc de forjats. S'enderrocaran, per regla general, després d'haver suprimit tots els elements situats per sobre del seu nivell, fins i tot suports i murs. Els elements en voladís s'hauran apuntalat prèviament, així com els trams de forjat en s'hi observin cediments. Els voladissos seran, en general, els primers elements a enderrocar, tallant-los a feixes exteriors respecte de l'element resistent sobre el que es recolzen. Els talls del forjat no deixaran elements en voladís sense apuntalar convenientment. Les càrregues que suporti tot estintolament o apuntalament es transmetran al terreny o a elements estructurals o forjats en bon estat sense sobrepassar, en cap moment, la sobrecàrrega admissible per a la qual es van edificar. Quan existeixi material de farciment solidari amb el forjat s'enderrocarà tot el conjunt simultàniament.

Forjats de biguetes. Si el forjat és de fusta, després de descobrir les biguetes s'observarà l'estat dels seus caps per si estiguessin en mal estat, sobretot en les zones pròximes a baixants, cuines, banys o bé quan es trobin en contacte amb xemeneies. S'enderrocarà l'entrebigat a banda i banda de la bigueta sense afeblir-la i, quan sigui semibigueta, sense trencar la seva capa de compressió. Les biguetes de forjat no es desmantellaran fent palanca sobre la biga mestra sobre la qual es recolzen, sinó sempre per tall en els extrems estant apuntalades o correctament suspeses. Si les biguetes són d'acer, hauran de tallar-se els caps amb oxitall, amb la mateixa precaució anterior. Si la bigueta és contínua, abans del tall es procedirà a estintolar l'obertura de les crugies o trams que queden pendents de ser tallats.

Lloses de formigó. Les lloses de formigó armades en un sentit es tallaran, en general, en franges paral·leles a l'armadura principal de manera que els trossos resultants siguin desmuntables pel mitjà previst a aquest efecte. Si l'evacuació es realitza mitjançant grua o per una altre mitjà mecànic, una vegada suspesa la franja es tallaran els seus suports. Si l'evacuació es realitzés per mitjans manuals, a més del major trossejat de peces, s'apuntalarà tot element abans de procedir al tall de les armadures. En suports continus, amb prolongació d'armadures a altres trams o crugies, abans del tall es procedirà a apuntalar l'obertura de les crugies o trams que queden pendents de ser tallats. Les lloses de formigó armades en dos sentits es tallaran, en general, per requadres començant pel centre i seguint en espiral, deixant per al final les franges que uneixen els àbacs o capitells entre suports. Prèviament s'hauran apuntalat els centres dels requadres contigus. Posteriorment es tallaran les franges que queden sense tallar i finalment els àbacs.

Enderroc de fonaments. Depenent del material que estiguin formats, pot dur-se a terme l'enderroc o bé amb la utilització de martells pneumàtics de maneig manual, o bé mitjançant martell picador mecànic (o retroexcavadora quan la maçoneria - generalment en edificis molt vells- es troba escassament travada pels morters que l'aglomeren) o bé mitjançant un sistema explosiu. Si es realitza per mitjà d'explosió controlada se seguiran amb molta cura totes les mesures específiques que s'indiquen en la normativa vigent. S'emprarà dinamita i explosius de seguretat, situant al personal laboral i a tercers a cobert de l'explosió. Si l'enderroc es realitza amb martell pneumàtic compressor, s'anirà enretirant l'enderroc a mesura que es va demolint el fonament.

Obertura de regates, forats o trepants. Els treballs d'obertura de trepants o forats en murs de formigó en massa o armat amb missió estructural seran duts a terme per operaris especialitzats en el maneig dels equips perforadors. Si resulta necessari tallar armadures o pot quedar afectada l'estabilitat de l'element, hauran de realitzar-se les fixacions i estintolaments que assenyali la D.F.; i aquests no es retiraran mentre no s'hagi dut a terme el posterior reforç del buit o buits practicats. La utilització de compressors, martells pneumàtics, elèctrics o qualsevol mitjà auxiliar que produeixi vibracions haurà de ser prèviament autoritzat per la D.F.

Enderroc de sanejament. Abans d'iniciar aquest tipus de treballs, es desconnectarà l'entroncament de la canal o canonada al col·lector general i s'obturarà l'orifici resultant. Seguidament s'excavaran les terres per mitjans manuals fins a descobrir el clavegueró, seguidament es desmuntarà la conducció. Quan no es pretengui recuperar cap element del mateix, i no existeixi impediment físic, es pot portar a terme l'enderroc per mitjans mecànics, una vegada duta a terme la separació clavegueró-col·lector general. S'indicarà si han de ser recuperades les tapes, reixetes o elements anàlegs d'arquetes i albellons.

Enderroc d'instal·lacions Els equips industrials es desmuntaran, en general, seguint l'ordre invers al que es va seguir a l'hora d'instal·lar-los, sense afectar a l'estabilitat dels elements resistents als quals puguin estar units. En els supòsits que no es pretengui recuperar cap element dels que es van utilitzar en la formació de conduccions i canalitzacions, i quan així s'estableixi a la D.T., podran enderrocar-se de forma conjunta amb l'element constructiu en el que se situïn.

1.4 Enderroc de tancaments (interior i exterior, inclou fusteries)

Treballs destinats a la demolició de façanes, particions i fusteries d'una edificació .

Execució

Condicions prèvies

Es tindran en compte les prescripcions del subsistema enderrocs. Es taparan els embornals dels baixants, per prevenir possibles obturacions.

Fases d'execució

L'ordre, forma d'execució i els mitjans a utilitzar de cadascuna de les parts descrites en aquest capítol s'ajustaran a les prescripcions establertes a la D.T. i sota les ordres de la D. F. En defecte d'això, es tindran en compte les consideracions que es detallen:

Enderroc de façanes. Es podrà desmuntar la totalitat dels tancaments prefabricats quan no s'afebleixin els elements estructurals. L'enderroc d'aquests elements constructius, es podrà dur a terme per mitjans mecànics, sempre que es donin les circumstàncies que condicionen la utilització dels mateixos i que s'assenyalen en l'apartat corresponent dels enderrocs en general.

Enderroc d'envans interiors. L'enderroc dels envans de cada planta es durà a terme abans d'enderrocar el forjat superior per tal d'evitar que, amb la retirada d'aquests, puguin desplomar-se; també perquè l'enderroc del forjat no es vegi afectat per la presència d'ancoratges o suports no coneguts sobre aquests envans. Quan el forjat presenti una fletxa considerable, no es retiraran els envans que hi graviten a sobre sense haver-lo apuntalat prèviament. El sentit de l'enderroc dels envans serà de dalt cap baix. A mesura que avanci l'enderroc dels envans, s'aniran retirant els bastiments de la fusteria interior. En els envans que comptin amb revestiments de tipus ceràmic (enrajolats, ...) es podrà dur a terme l'enderroc de tot l'element en conjunt. Segons les circumstàncies, la D. F. indicarà que es trossegin els paraments mitjançant talls verticals i la bolcada posterior s'efectuarà per embranzida, tenint cura que el punt d'embranzida estigui per sobre del centre de gravetat del parament a tombar, per tal d'evitar la seva caiguda cap al costat contrari. No es deixaran envans sense travar en zones exposades a l'acció de forts vents quan superin una alçada superior a vint vegades el seu gruix.

Arrencada de fusteries i elements varis. Els bastiments es desmuntaran, normalment, quan s'hagi d'enderrocar l'element estructural en el que estiguin situats. Quan es retirin fusteries i serralleries en plantes inferiors a la que s'està demolint, no s'afeblirà l'element estructural on estiguin situades. En general, es desmuntaran sense trossejar els elements que puguin produir talls o lesions com vidres i aparells sanitaris. El trossejament d'un element es realitzarà per peces, la grandària de les quals permeti el seu maneig per una sola persona.

SUBSISTEMA MOVIMENTS DE TERRES

Comprèn totes les operacions prèvies en el terreny, necessàries per a l'execució de l'obra.

1 NETEJA DEL TERRENY

Aquest treball consisteix en extreure i retirar de la zona d'excavació, qualsevol material de rebuig o no aprofitable, així com l'excavació de la capa superior dels terrenys conreables o amb vegetació, per mitjans mecànics o manuals, per tal d'obtenir una superfície regular definida pels plànols on es puguin realitzar posteriors excavacions.

Normes d'aplicació

Residus. Llei 6/93, de 15 juliol , modificada per la llei 15/2003, de 13 de juny i per la llei 16/2003, de 13 de juny.

Operaciones de valorización y eliminación de residuos y la lista europea de residuos. O. MAM/304/2002 ,de 8 febrero

Residuos. Ley 10/1998, ley de residuos.

Residuos. Construcción y demolición. RD 105/2008, de 1 de febrero, por el que se regula la producción y gestión de los residuos de construcción y demolición. (BOE 13.02.2008).

Regulador dels enderrocs i altres residus de la construcció. D. 201/1994, 26 juliol, (DOGC:08/08/94), modificat pel D. 161/2001, de 12 juny D. 259/2003 (DOGC: 30/10/2003) correcció d'errades: (DOGC: 6/02/04)

Ecoeficiència. Regulació criteris ambientals i ecoeficiència en edificis. D 21/2006 (DOGC 16.2.2006)

Components
Qualsevol material de rebuig o no aprofitableTerra vegetalSubproductes forestals

Execució
Condicions prèviesLa seva execució inclou les operacions d'excavació i retirada dels materials objecte de l'esbrossada. Tot això realitzat d'acord amb les presents especificacions i amb les dades que sobre el particular inclou la D.T. i les ordres de la D.F. Fases d'execució*Execució dels materials objecte de l'esbrossada.* Les operacions d'extracció i retirada s'efectuaran amb les precaucions necessàries per aconseguir unes condicions de seguretat suficients i evitar danys en el personal de l'obra, en les edificacions veïnes existents i a tercers, d'acord amb el que, sobre el particular, ordeni la D.F., la qual designarà i marcarà els elements que s'hagin de conservar intactes.Per a evitar el deteriorament dels arbres que hagin de conservar-se, es procurarà que els que s'han de tirar a terra caiguin cap al centre de la zona objecte de neteja. Quan sigui necessari evitar danys a altres arbres, al tràfic per carretera o ferrocarril o a estructures pròximes, els arbres s'aniran trossejant per la seva brancada i tronc progressivament. Si per a protegir aquests arbres o altra vegetació destinada a romandre en un lloc, es precisa aixecar barreres o utilitzar qualsevol altre mitjà, els treballs corresponents s'ajustaran al que, sobre el particular, ordeni la D.F. Aquells arbres que ofereixin possibilitats comercials, seran esporgats i netejats; tallats en trossos adequats i finalment emmagatzemats acuradament, separats dels munts no aprofitables. Els treballs es realitzaran de manera que produeixin la menor molèstia possible als ocupants de les zones pròximes a les obres. Cap fita/marca de propietat o punt de referència de dades topogràfiques de qualsevol classe, serà feta malbé o desplaçada, fins que un agent autoritzat hagi referenciat d'alguna altra manera la seva situació o n'hagi aprovat el desplaçament.Simultàniament a les operacions d'esbrossada, es podrà excavar la capa de terra vegetal, que es transportarà al dipòsit autoritzat o s'arreplegarà en les zones on indiqui la DF. *Retirada dels materials objecte de l'esbrossada.* Tots els subproductes forestals, excepte la llenya de valor comercial, seran gestionats per un agent autoritzat en aquest tipus de residus, d'acord amb el que, sobre el particular, ordeni la D. F.

Amidament i abonament
m² d'esbrossats i preparats, el preu inclou la càrrega i transport a dipòsit autoritzat, de l'esbrossada i altres materials de rebuig, i totes les operacions esmentades en l'apartat anterior; inclourà també les possibles excavacions i reblerts motivats per l'existència de sòls inadequats que, a judici de la D.F., sigui necessari eliminar per a poder iniciar els treballs de fonamentació. Es considerarà que abans de presentar l'oferta econòmica, el contractista i/o constructor haurà visitat i estudiat de forma suficient els terrenys sobre els quals s'ha de construir, i que haurà inclòs en el preu de l'oferta tots els treballs de preparació, que s'abonaran al preu únic definit en el contracte i que en cap cas podran ésser objecte d'increment.

2 EXPLANACIONS, BUIDATS I BUIXARDATS

Explanació és el conjunt d'operacions de desmunts o rebliments necessaris per anivellar les zones on hauran d'asseure's les construccions, incloent plataformes, talussos i cunetes provisionals o definitives.

Desmunt és l'operació consistent en el rebaix del terreny.
Rebliment és l'operació consistent en omplir de terres, fins arribar als nivells previstos a la D.T.
Buidat és l'excavació delimitada per unes mesures, definides a la D.T., per l'aprofitament de les parts baixes de l'edifici, com soterrani, garatges, dipòsits o altres utilitzacions.

Un cop realitzades totes les operacions de moviment de terres es realitzarà el buixardat, a fi d'aconseguir l'acabat geomètric de tota l'explanació, desmuntatge, buidat o reblert.

Normes d'aplicació

Pliego de prescripciones técnicas generales para obras de carreteras y puentes relativos a la construcción de explanaciones, drenajes y cimentaciones. Orden FOM/1382/2002.

UNE. UNE 7-377.75, UNE 7-738.75.

Components

Terres de préstec o pròpies.

Característiques tècniques mínimes

En el cas de terres de préstecs, una vegada eliminat el material inadequat, es realitzaran els assaigs necessaris per a la seva aprovació segons indiqui la D.F. Els sobrants de terra de les explanacions tindran forma regular per afavorir l'escorrentia d'aigües i per evitar esfondraments i perill per a les construccions annexes.

Control i acceptació

A la recepció de les terres tant pròpies com de préstec, es comprovarà que no siguin expansives, ni contaminant, ni amb restes vegetals.

Execució

Condicions prèvies

Es comprovaran i rectificaran les alineacions i rasants, així com l'amplada de les explanacions, refinament de talussos en els desmuntatges i terraplens, neteja i refinat de cunetes i explanacions, en les coronacions de desmuntatges i en el començament de talussos.

Fases d'execució

Si durant les excavacions apareixen brolladors d'aigua o filtracions motivades per qualsevol causa, s'executaran els treballs que ordeni la D.F., i es consideraran inclosos en els preus d'excavació. La unitat d'excavació inclourà l'ampliació, millora o rectificació dels talussos de zones de desmuntatge, així com el seu refinat i l'execució de cunetes provisionals o definitives. S'utilitzaran malles de retenció per prevenir la caiguda de blocs segons el CTE DB SE-C punt 7.2.2.2.

Control i acceptació

Es farà un control dels moviments de la excavació, del nivell freàtic i de les propietats del terreny posteriorment a la millora.

Anàlisi de les inestabilitats de les estructures soterrades a causa de trencaments hidràulics.

Es realitzaran les comprovacions corresponents en cada un dels següents capítols:

Dimensions del replanteig, 1 cada 50m de perímetre.

Alçada de la franja excavada, 1 cada 200 m^3 .

Anivellació de l'explanada, 1 cada 1000 m^2 de terreny.

Amidament i abonament

m^3 realment reomplerts, amidats per diferència entre els perfils presos abans i després dels treballs d'excavació.

m^3 realment excavats, amidats per diferència entre els perfils presos abans i després dels treballs d'excavació.

No són abonables, despreniments ni augments de volum sobre les seccions que prèviament s'hagin fixat en aquesta D.T.

Per a l'efecte dels amidaments de moviment de terra, s'entén per metre cúbic d'excavació, el volum corresponent a aquesta unitat, referida al terreny, tal com es trobi on s'hagi d'excavar. Les operacions de buixardats es consideren incloses en el preu de moviment de terres.

S'entén per volum de terraplè o reblert, el que correspon a aquestes obres després d'executades i consolidades.

En tots els casos, els buits que quedin entre les excavacions i les fàbriques, inclosos els resultants dels despreniments, s'hauran d'omplir amb el mateix tipus de material o el que indiqui la D.F., sense que el Contractista i/o constructor rebi per això cap quantitat addicional, sense increment de cost.

S'entén que els preus de les excavacions comprenen, a més de les operacions i despeses indicades: instal·lacions, subministrament i consum d'energia per a enllumenat i força, subministrament d'aigües, ventilació, utilització de tota mena de maquinària, amb totes les seves despeses i amortització, transport a qualsevol distància de materials, maquinària,... que siguin necessaris, etc., així com els entrebancs produïts per les filtracions o per qualsevol altre motiu.

Quan les excavacions arribin a la rasant definida, els treballs que s'executaran per a deixar l'esplanada refinada, compactada i totalment preparada per a iniciar les obres, estaran inclosos en el preu unitari de l'excavació. Si l'esplanada no compleix les condicions de capacitat portant necessàries, la D.F., podrà ordenar una excavació addicional, que serà amidada i abonada mitjançant el mateix preu definit per a totes les excavacions.

Les excavacions es consideraran no classificades i es defineixen amb el preu únic per a qualsevol tipus de terreny. L'excavació especial de talussos en roca, s'abonarà al preu únic definit d'excavació.

En cas de trobar-se fonaments enterrats o altres construccions, es considerarà que s'inclouen en el concepte d'excavació tot tipus de terreny.

3 REBLERTS I TERRAPLENS

Reblerts i terraplens són les masses de terra o d'altres materials amb els quals s'omplen i compacten forats i talussos, s'anivellen terrenys o es porten a terme obres similars.

Les diferents capes o zones que els componen són:

Fonament, zona que està per sota de la superfície neta del terreny.

Nucli, zona que comprèn des del fonament fins a la coronació.

Coronació, capa superior amb un gruix de 50 cm.

Normes d’aplicació

Pliego de prescripciones técnicas generales para obras de carreteras y puentes (PG 3/75). O. 06.02.1976.

Pliego de prescripciones técnicas generales para obras de carreteras y puentes (PG 3/75). O. 28.09.1989.

UNE. UNE 7-377.75, UNE 7-738.75

Components

Terres procedents de la pròpia excavació o en préstec autoritzats per la D.F.

Control i acceptació.

Prèvia a l’extensió del material es comprovarà que és homogeni i amb humitat adequada per a evitar segregació en la posta en obra per obtenir la compactació exigida, segons CTE DB SE-C, punt 7.3.4. , en aquest punt també es diu que el grau de compacitat s’especificarà com a percentatge del obtingut com a màxim en un assaig de referència com el Proctor.

El suport. L'excavació de la rasa o pou presentarà un aspecte cohesiu, amb fons nets i perfilats, segons el CTE DB SE-C punt 4.5.3.
L'equip necessari per a efectuar la compactació el determinarà la D.F., en funció de les

característiques del material a compactar, segons el tipus d'obra, sense alterar el subsòl

natural, segons el CTE DB SE-C punt 7.3.3. El contractista i/o constructor podrà utilitzar un

equip diferent; per això necessitarà l'autorització, escrita i/o reflectida en el Llibre d’Ordres.

Execució

El fonament del reblert es prepararà de forma adequada per a suprimir les superfícies de discontinuïtat, segons CTE DB SE-C punt 7.3.1. A continuació s'estendrà el material a base de tongades, de gruix uniforme, suficientment reduït, per tal que, amb els mitjans disponibles, s'obtingui en tot el seu gruix el grau de compactació exigit, segons projecte i/o instruccions de la D.F. Els materials de cada tongada seran de característiques uniformes i si no ho són, s'aconseguirà aquesta uniformitat, barrejant-se convenientment amb els mitjans adequats. No s'estendrà cap tongada mentre no s'hagi comprovat que la superfície subjacent compleix les condicions exigides i, per tant, sigui autoritzada la seva estesa per la D. F, segons CTE DB SE-C punt 7.3.3. Quan la tongada subjacent s'hagi reblanit per una humitat excessiva, no s'estendrà la següent. Per la selecció del material de reblert es tindran en compte els aspectes enumerats al CTE DB SE-C, punt 7.3.2.

Control i acceptació

Es farà un control dels moviments de la excavació, del nivell freàtic i de les propietats del terreny posteriorment a la millora.

Anàlisi de les inestabilitats de les estructures soterrades a causa de trencaments hidràulics.

Es realitzaran les comprovacions corresponents en cada un dels següents capítols:

Densitat in situ tant del nucli com la coronació del replè, 1 cada 1000 m^2

Anivellació de l'explanada, 1 cada 1000 m^2

Amidament i abonament

m^3 realment executats i compactats en el seu perfil definitiu, amidats per diferència entre perfils presos abans i després dels treballs de formació de reblerts i terraplens. Si el material a utilitzar és, en algun moment, el que prové de les excavacions, el preu del reblert inclourà la càrrega, compactació i transport.

En cas que el material provingui de préstecs, el preu corresponent inclou l'excavació, càrrega, transport, estesa, humectació, compactació, anivellació i cànon de préstec corresponent.

Quan sigui necessari obtenir els materials per a formar terraplens de préstecs exteriors al polígon, el preu del terraplè inclourà el Cànon d'extracció, càrrega, transport a qualsevol distància i la resta d'operacions necessàries per a deixar totalment acabada la unitat del terraplè. El contractista i/o constructor haurà de localitzar les zones de préstecs, obtenir els permisos i llicències que siguin necessaris i, abans de començar les excavacions, haurà de sotmetre a l'aprovació de la D.F., les zones de préstec, a fi de determinar si la qualitat dels sòls és suficient. La necessitat d'emprar sòls seleccionats serà a criteri de la D.F., i no podrà ser objecte de sobrecost.

Si a judici de la D.F., els materials emprats no són aptes per a la formació de terraplens i reblerts, s'extrauran i es transportaran a dipòsit autoritzat, sense que això sigui motiu de sobrecost.

4 EXCAVACIÓ DE RASES I POUS

Comprèn totes les operacions necessàries per tal d'obrir les rases definides per a l'execució del clavegueram, l'abastament d'aigua i la resta de les xarxes de serveis; definits a la D.T., així com les rases i pous necessaris per a fonaments o drenatges.

Normes d'aplicació

Pliego de prescripciones técnicas generales para obras de carreteras y puentes (PG 3/75). O. 06.02.1976.

Pliego de prescripciones técnicas generales para obras de carreteras y puentes (PG 3/75). O. 28.09.1989.

Pliego de prescripciones técnicas generales para obras de carreteras y puentes relativos a la construcción de explanaciones, drenajes y cimentaciones. Orden FOM/1382/2002.

Reglamento General de Normas Básicas de Seguridad Minera. RD. 863/1985,

Instrucción Técnica Complementaria del capítulo X del Reglamento de Normas Básicas de Seguridad Minera. O. 20.03.1986.

Components

Apuntalaments amb taulons i puntals col·locats a les parets per a sostenir i evitar l'esfondrament de l'excavació.

Maquinària: pala carregadora, compressor, retroexcavadora, martell pneumàtic, motoanivelladora, etc.

Materials auxiliars: bomba d'aigua, etc.

Control i acceptació.

Prèvia a l'extensió del material es comprovarà que és homogeni i amb humitat adequada per a evitar segregació en la posta en obra per obtenir la compactació exigida, segons CTE DB SE-C, punt 7.3.4. , en aquest punt també es diu que el grau de compacitat s'especificarà com a percentatge del obtingut com a màxim en un assaig de referència com el Proctor.

El suport. L'excavació de la rasa o pou presentarà un aspecte cohesiu, amb fons nets i perfilats, segons el CTE DB SE-C punt 4.5.3.
L'equip necessari per a efectuar la compactació el determinarà la D.F., en funció de les característiques del material a compactar, segons el tipus d'obra, sense alterar el subsòl natural, segons el CTE DB SE-C punt 7.3.3. El contractista i/o constructor podrà utilitzar un equip diferent; per això necessitarà l'autorització, escrita i/o reflectida en el Llibre d'Ordres.

Execució

Les excavacions s'executaran d'acord amb la D.T. i amb les dades obtingudes del replanteig general de les obres, els plànols de detall i les ordres de la D.F.

La excavació s'haurà de fer amb molta cura perquè la alteració de les característiques mecàniques del sòl sigui la mínima i encara que el terreny ferm es trobi molt superficial es convenient profunditzar entre 50 i 80 cm per sota la rasant, segons CTE DB SE-C punt 4.5.1.3.

Les excavacions es consideraran no classificades i es definiran en un sol preu per a qualsevol tipus de terreny. L'excavació de roca i l'excavació especial de talussos en roca s'abonaran al preu únic definit d'excavació.

Control i acceptació

Es farà un control dels moviments de la excavació, del nivell freàtic i de les propietats del terreny posteriorment a la millora.

Anàlisi de les inestabilitats de les estructures soterrades a causa de trencaments hidràulics.

Amidament i abonament

m^3 realment excavats; el preu corresponent inclou el subministrament, transport, manipulació i ús de tots els materials, maquinària, mà d'obra necessària per a la seva execució, la neteja i esbrossada de tota la vegetació, la construcció d'obres de desguàs per a evitar l'entrada d'aigües, la construcció dels apuntalaments i els calçats que es necessitin, els transports dels productes extrets al lloc d'ús, dipòsits autoritzats, indemnitzacions que calguin i arranjament de les àrees afectades. El preu de les excavacions comprèn, també, els apuntalaments i excavacions saltejades a trams que siguin necessaris i el transport de les terres a un dipòsit autoritzat a qualsevol distància. La D.F. podrà autoritzar, si és possible, l'execució de sobre-excavacions per evitar les operacions d'apuntalament, però els volums sobre-excavats no seran objecte d'abonament. Quan, durant els treballs d'excavació apareguin serveis existents, independentment d'haver-se contemplat o no en el projecte, els treballs s'executaran amb mitjans manuals per no fer malbé aquestes instal·lacions, completant-se l'excavació amb el calçat o penjat, en bones condicions, de les canonades d'aigua, gas, clavegueram, instal·lacions elèctriques, telefòniques, etc. o qualsevol altre servei que sigui precís descobrir, sense que el contractista i/o constructor tingui cap dret a pagament per aquests conceptes. Si per qualsevol motiu és necessari executar excavacions de diferent alçada o amplada que les definides en el projecte, segons instruccions de la D.F., aquests treballs no seran causa de nova definició de preu.

5 TRANSPORT DE TERRES

Operacions de càrrega, transport i abocament de terres, material d'excavació i residus que es generen durant el procés de moviment de terres. Així com les operacions de tria de materials sobrants i de rebuig, fins a dipòsit autoritzat o a la mateixa obra.

Normes d'aplicació

Residus. Llei 6/93, de 15 juliol , modificada per la llei 15/2003, de 13 de juny i per la llei 16/2003, de 13 de juny.

Operaciones de valorización y eliminación de residuos y la lista europea de residuos. O. MAM/304/2002 ,de 8 febrero

Residuos. Ley 10/1998, ley de residuos.

Residuos. Construcción y demolición. RD 105/2008, de 1 de febrero, por el que se regula la producción y gestión de los residuos de construcción y demolición. (BOE 13.02.2008).

Regulador dels enderrocs i altres residus de la construcció. D. 201/1994, 26 juliol, (DOGC:08/08/94), modificat pel D. 161/2001, de 12 juny D. 259/2003 (DOGC: 30/10/2003) correcció d'errades: (DOGC: 6/02/04)

Ecoeficiència. Regulació criteris ambientals i ecoeficiència en edificis. D 21/2006 (DOGC 16.2.2006)

Sobre la prevención y reducción de la contaminación del medio ambiente producida por el amianto. RD 108/1991.

Catàleg de residus de Catalunya. D. 34/1996.

Components

Terres. Es considera un increment per esponjament d'acord amb els criteris següents: Excavacions en terreny fluix: 15%. Excavacions en terreny compacte: 20%. Excavacions en terreny de trànsit: 25%. Excavacions en roca: 25%.
Residus de la construcció. Es considera un increment per esponjament d'un 35%.

Execució

Totes aquelles terres, així com els materials que la D.F. declari de rebuig, els carregarà i els transportarà el contractista i/o constructor fins a dipòsit autoritzat.

El transport s'ha de realitzar en un vehicle adequat, pel material que es desitgi transportar, proveït dels elements que calen per al seu desplaçament correcte. Durant el transport s'ha de protegir el material de manera que no es produeixin pèrdues en els trajectes utilitzats.
Amidament i abonament

m^3 de volum amidat amb el criteri de la partida d'obra d'excavació que li correspongui, incrementat amb el coeficient d'esponjament indicat en el present plec, o qualsevol altre acceptat prèviament i expressament per la D.F. La unitat d'obra no inclou les despeses d'abocament ni de manteniment de l'abocador.

1 Petris

Normes d'aplicació

Codi Tècnic de l'Edificació. CTE-SU 1, Seguretat enfront al risc de caigudes; en relació a lliscament de terres i discontinuïtats en el paviment; CTE-HR, Protecció enfront del soroll.

Codi d'Accessibilitat de Catalunya. Llei 20/1991.

Condicions acústiques. NBE-CA-88. (BOE 8.10.1988)

UNE
UNE-EN ISO 140-4: Medición in situ del aislamiento acústico al ruido aéreo entre locales.

UNE-EN ISO 140-5: Medición in situ del aislamiento acústico al ruido aéreo de elementos de fachadas y de fachadas.

UNE-EN ISO 140-7: Medición del aislamiento acústico en los edificios y de los elementos de construcción. Parte 7: Medición in situ del aislamiento acústico de suelos al ruido de impactos

UNE-EN ISO 717: Evaluación del aislamiento acústico en los edificios y los elementos de construcción

UNE-EN ISO 717-1: Aislamiento a ruido aéreo. Para el cálculo del valor global de aislamiento y los términos de adaptación al espectro.

UNE-EN ISO 717-2: Aislamiento al ruido de impactos. Para el cálculo del valor global de aislamiento y los términos de adaptación al espectro.

Components

Lloses i rajoles de pedra natural, rajoles de pedra artificial, plaques de formigó armat, llambordins de pedra o formigó, peces especials, graons en bloc de pedra, graons prefabricats, terratzo i rajoles de ciment.

Bases: base de sorra, base de sorra estabilitzada, base de morter o capa de regularització i base de morter armat. Material d'unió, material de rejuntat i material de reomplert de juntes de dilatació.

Característiques tècniques mínimes

Lloses i rajoles de pedra natural. Podran portar diferents tipus d'acabat en la seva cara vista: polit mat o brillant, toscajat, abuixardat, escalabornat, etc...
Rajoles de pedra artificial, vibrada i premsada. Constituïdes per: *aglomerant:* ciment (terratzo, rajoles de ciment), resines de poliester (aglomerat de marbre, etc...), etc...; *àrids:* llosa de pedra triturada que en funció de la seva grandària donaran lloc a peces de gra micro, mig o gruixut; *colorants inalterables:* podran ser escalabornades, per a polir en obra o amb diferents tipus d'acabat com polit, rentat a l'àcid, etc...
Plaques de formigó armat. Duran armada les cares superior i inferior amb malla de rodons d'acer.
Llambordes de pedra o formigó. Peces especials: graó en bloc de pedra, esglaó prefabricat, etc.
Graó en bloc de pedra.
Graó prefabricat.
Bases. Base de sorra. Amb sorra natural o de matxaca de gruix inferior a 2 cm per a anivellar, emplenar i servir de base en cas de lloses de pedra i plaques de formigó armat. *Base de sorra estabilitzada.* Amb sorra natural o de matxuqueix estabilitzada amb un conglomerant hidràulic per a complir funció de reomplert. *Base de morter o capa de regularització.* Amb morter pobre, de gruix entre 3 i 5 cm, per a evitar la deformació de capes aïllants i per a base de paviment amb lloses de formigó. *Base de morter armat.* S'utilitza com capa de reforç per al repartiment de càrregues i per a garantir la continuïtat del suport.
Material de presa. Morter de ciment.
Material de rejuntat.
Beurada de ciment. Morter de juntes, compostos d'aigua, ciment, sorra de granulometria controlada, resines sintètiques i additius específics, podent dur pigments. Morter de juntes amb additiu polimèric, es diferencia de l'anterior perquè conté un additiu polimèric o làtex per a millorar el seu comportament a la deformació. Morter de resines de reacció, compost per resines sintètiques, un enduridor orgànic i de vegades una càrrega mineral.
Es podran omplir parcialment les juntes amb tires d'un material compressible, (goma, plàstics cel·lulars, làmines de suro o fibres per a calafat) abans d'omplir-les del tot.
Material de reomplert de juntes de dilatació. Podrà ser de silicones, etc...

Control i acceptació

Amb la finalitat de limitar el risc de lliscament, els paviments dels edificis o zones d'ús Sanitari, Docent, Comercial, Administratiu, Aparcament i Pública Concurrència, excloses les zones d'ús restringit, tindran una classe adequada conforme al CTE DB SU 1. El valor de resistència al lliscament Rd es determina mitjançant l'assaig del pèndol descrit en l'Annex A de la norma UNE-ENV/ 12633:2003 emprant l'escala C en provetes sense desgast accelerat. La mostra seleccionada serà representativa de les condicions més desfavorables de lliscament. Aquesta classe es mantindrà durant la vida útil del paviment.

Es realitzaran les comprovacions corresponents d'identificació i assaig en cada un dels següents capítols: Lloses de pedra natural, Rajoles de ciment, Lloses de formigó armat, Morters, Ciment, Aigua, Calç i Àrids.

Execució.

Condicions prèvies

En cas de rajoles de pedra natural, ciment o terratzo; neteja i posterior humitejat del suport. Les peces a col·locar s'humitejaran de manera que no absorbeixin l'aigua del morter. La col·locació ha d'efectuar-se en unes condicions climàtiques normals (5 ºC a 30 ºC), procurant evitar l'assolellament directe i els corrents d'aire. Es respectaran les juntes estructurals i es preveuran juntes de dilatació que es segellaran amb silicona. Així mateix es disposaran juntes de construcció en la trobada dels paviments amb elements verticals o paviments diferents. El paviment ha de formar una superfície plana i uniforme que s'ha d'ajustar a les alineacions i a les rasants previstes. Al paviment no hi ha d'haver peces trencades, escantonades, amb taques ni amb d'altres defectes superficials. Tampoc ha d'haver-hi ressalts entre les peces. Les peces han d'estar ben adherides al suport i han de formar una superfície plana. Han d'estar col·locades a tocar i en alineacions rectes. S'han de respectar els junts propis del suport. Els junts s'han de reblir de beurada de ciment pòrtland i colorants en el seu cas. En els paviments col·locats sobre capa de sorra, aquesta ha de tenir un gruix de 2 cm. Excepte en les zones classificades com a ús restringit pel CTE no s'admetran les discontinuïtats següents en el propi paviment ni en el encontres d'aquest amb altres elements, imperfeccions o irregularitats que suposin una diferència de nivell de 6mm. Els desnivells que no superin els 50mm s'han de resoldre amb una pendent que no excedeixi del 25%. En les zones interiors de circulació de persones, no presentarà perforacions o forats pels que es pugui introduir una esfera de 15mm de diàmetre. Pendent transversal en paviments exteriors ≤2%, ≤8%.

Fases d'execució

Preparació i comprovació de la superfície d'assentament. Col·locació de la bases de morter. Humectació i col·locació de les peces. Humectació de la superfície. Rebliment dels junts amb beurada de ciment. Neteja de l'excés de beurada. Protecció del morter fresc i cura.

Rajoles de ciment. Es col·locaran les rajoles sobre una capa de ciment i sorra per a posteriorment estendre una beurada de ciment.

Terratzo. Sobre el forjat o solera, s'estendrà una capa d'gruix no inferior a 20 mm de sorra, sobre aquesta s'anirà estenent el morter de ciment, formant una capa de 20 mm de gruix, cuidant que quedi una superfície contínua de seient del terra. Prèviament a la seva col·locació del revestiment, i amb el morter fresc, es tirarà espolvorejat el ciment.

Lloses de pedra o plaques de formigó armat. Sobre el terreny compactat s'estendrà una capa de sorra de 10 cm compactant-la i enrasant la seva superfície.

Llambordes de pedra. Sobre el suport net s'estendrà morter de ciment en sec sobre la qual és col·locaran els peixos piconant-los a cop de test; després de regar-lo amb aigua, s'estendrà la beurada de ciment amb sorra.

Llambordes de formigó. Sobre el terreny compactat s'estendrà una capa de sorra, assentant posteriorment els blocs de formigó sobre aquesta deixant junts que també s'emplenaran amb sorra. En cas de sòcol, les peces que ho formin és col·locaran a cop sobre una superfície contínua de assentament i rebut de morter e gruix ≥1 cm.

Acabats. La pedra col·locada podrà rebre en obra diferents tipus d'acabat: polit mate, polit lluentor i polit vitrificat. El polit es realitzarà transcorreguts cinc dies des de la col·locació del paviment. S'estendrà una beurada de ciment blanc per a tapar les juntes i els porus oberts i a les 48 hores es polirà la superfície passant una pedra abrasiva de gra fi i una segona d'afinat per a eliminar les marques del rebaix per a eliminar les marques anteriors. En els racons i vores del paviment s'utilitzarà màquina radial de disc flexible, rematant-se manualment. La superfície no presentarà cap cella. L'abrillantat es realitzarà transcorregut quatre dies des de l'execució del polit. L'abrillantat es realitzarà en dues fases, la primera aplicant un producte base de neteja i la segona, aplicant el líquid metalitzador definitiu. En ambdues operacions es passarà la màquina amb una esponja de llana d'acer fins que la superfície tractada estigui seca. La superfície no presentarà cap cella. El terratzo podrà tenir un acabat llis, amb relleu, rentat amb àcid.

Control i acceptació

Una comprovació cada 200 m². Interiors, una cada 4 habitatges .En rajoles de pedra: comprovar el gruix de la capa de sorra ≥2 cm. El gruix de la capa de morter serà de 2 cm. Humitejat de les peces. Juntes. Estesa de la beurada. Existència de celles. En rajoles de

ciment (hidràulica, pasta i terratzo): Comprovar la humitat del suport i rajola, i la dosificació del morter, gruix de juntes i celles. Anivellació. Execució del polit (terratzo). Verificar planor amb regla de 2 m.
Amidament i abonament
m² de superfície amidada segons les especificacions del D.T. de paviment de peces. Inclòs o no el rejuntat amb beurada de morter, talls, eliminació de restes i neteja.

ml dels revestiments de graó i sòcol.

2 Ceràmics

Normes d'aplicació

Codi Tècnic de l'Edificació. RD 314/2006. CTE-SU 1, Seguretat enfront al risc de caigudes; en relació a lliscament de terres i discontinuïtats en el paviment; CTE-HR, Protecció enfront del soroll.

Codi d'Accessibilitat de Catalunya. Llei 20/1991.

Condicions acústiques. NBE-CA-88. (BOE 8.10.1988)

UNE
UNE-EN ISO 140-4: Medición in situ del aislamiento acústico al ruido aéreo entre locales.

UNE-EN ISO 140-5: Medición in situ del aislamiento acústico al ruido aéreo de elementos de fachadas y de fachadas.

UNE-EN ISO 140-7: Medición del aislamiento acústico en los edificios y de los elementos de construcción. Parte 7: Medición in situ del aislamiento acústico de suelos al ruido de impactos

UNE-EN ISO 717: Evaluación del aislamiento acústico en los edificios y los elementos de construcción

UNE-EN ISO 717-1: Aislamiento a ruido aéreo. Para el cálculo del valor global de aislamiento y los términos de adaptación al espectro.

UNE-EN ISO 717-2: Aislamiento al ruido de impactos. Para el cálculo del valor global de aislamiento y los términos de adaptación al espectro.

Components

Rajoles, mosaic, base per enrajolat, material de presa, sistema de col·locació, morter, material de rejuntat i material de reomplert de juntes de dilatació.

Característiques tècniques mínimes

Rajoles. Gres esmaltat. Absorció d'aigua baixa o mitja-baixa, premsada en sec, esmaltades. *Gres porcelànic.* Molt baixa absorció d'aigua, premsades en sec o extruït, generalment no - esmaltades. *Rajola catalana.* Absorció d'aigua des de mitjana - alta a alta o fins i tot molt alta, extruït, generalment no esmaltades. *Gres rústic.* Absorció d'aigua baixa o mitjana - baixa, extruït , generalment no esmaltades. *Fang cuit.* D'aparença rústica i alta absorció d'aigua.

Mosaic. Podrà ser de peces ceràmiques de gres o esmaltades, o de baldosines de vidre.

Peces complementàries i especials. De molt diverses mides i formes: tires, motlures, sanefes, etc... En qualsevol cas les peces no estaran trencades, desportilladas ni tacades i tindran un color i una textura uniforme en tota la seva superfície.

Bases per a enrajolat. Sense base o enrajolat directe. Sense base o amb capa no major de 3 mm, mitjançant pel·lícula de polietilè, feltre bituminós o esterilla especial. *Base de sorra.* Amb sorra natural o de matxucat de gruix inferior a 2 cm per a anivellar, emplenar o desolidaritzar. *Base de sorra estabilitzada.* Amb sorra natural o de matxucat estabilitzada amb un conglomerant hidràulic per a complir funció de reomplert. *Base de morter o capa de regularització.* Amb morter pobre, de gruix entre 3 i 5 cm, per a possibilitar la col·locació amb capa fina o evitar la deformació de capes aïllants. *Base de morter armat.* S'utilitza com capa de reforç per al repartiment de càrregues i per a garantir la continuïtat del suport. *Material de presa.* Sistema de col·locació en capa gruixuda, directament sobre el suport, forjat o solera de formigó.

Morter tradicional. Encara que ha de preveure's una base per a desolidaritzar amb sorra. Sistema de col·locació en capa fina, sobre una capa prèvia de regularització del suport: *Adhesius cimentosos o hidràulics (morters - cola).* Constituïts per un conglomerant hidràulic, generalment ciment Portland, sorra de granulometria compensada i additius polimèrics i orgànics.

Material de rejuntat. Beurada de ciment Portland. Morter de juntes. Composts d'aigua, ciment, sorra de granulometria controlada, resines sintètiques i additius específics, podent dur pigments. Morter de juntes amb additiu polimèric , es diferencia de l'anterior perquè conté un additiu polimèric o làtex per a millorar el seu comportament a la deformació. *Morter de resines de reacció (JR).* Compost de resines sintètiques, un enduridor orgànic i de vegades una càrrega mineral. Abans d'omplir-les es podran omplir parcialment les juntes amb tires un material elàstic, (goma, plàstics cel·lulars, làmines de suro) abans d'omplir-les plenes.

Material de reomplert de juntes de dilatació. Podrà ser de silicones, etc...
Control i acceptació
Amb la finalitat de limitar el risc de lliscament, els paviments dels edificis o zones d'ús Sanitari, Docent, Comercial, Administratiu, Aparcament i Pública Concurrència, excloses les zones d'ús restringit, tindran una classe adequada conforme al CTE DB SU 1. El valor de resistència al lliscament Rd es determina mitjançant l'assaig del pèndol descrit en l'Annex A de la norma UNE-ENV/ 12633:2003 emprant l'escala C en provetes sense desgast accelerat. La mostra seleccionada serà representativa de les condicions més desfavorables de lliscament. Aquesta classe es mantindrà durant la vida útil del paviment. Es realitzaran les comprovacions corresponents d'identificació i assaig en cada un dels següents capítols: Rajoles i Morters.
Execució
Condicions prèvies
La col·locació ha d'efectuar-se en unes condicions climàtiques normals (5 ºC a 30 ºC), procurant evitar l'assolellament directe i els corrents d'aire. S'evitarà el contacte del enrajolat amb altres elements com parets, pilars mitjançant la disposició de juntes perimetrals d'ample <5mm. S'han de barrejar les peces de caixes diferents per tal d'evitar possibles diferències de tonalitat. Excepte en les zones classificades com a ús restringit pel CTE no s'admetran les discontinuïtats següents en el propi paviment ni en el encontres d'aquest amb altres elements: Imperfeccions o irregularitats que suposin una diferència de nivell de 6mm. Els desnivells que no superin els 50mm s'han de resoldre amb una pendent que no excedeixi del 25%. En les zones interiors de circulació de persones, no presentarà perforacions o forats pels que es pugui introduir una esfera de 15mm de diàmetre. Pendent transversal en pav. ext. ≤2%, ≤8%.
Fases d'execució
Preparació i comprovació de la superfície d'assentament. En el paviment no hi ha d'haver peces trencades, escantonades, amb taques ni amb d'altres defectes superficials. No hi ha d'haver ressalts entre les peces.
Humectació de les peces
Col·locació de les peces a truc de maceta amb morter. Les peces han d'estar ben adherides al suport i han de formar una superfície plana. Les rajoles s'han de col·locar deixant junts de 2 a 5 mm entre elles, i de 3 mm en el perímetre. S'han de col·locar a truc de maceta sobre una capa contínua de morter de ciment de 2,5 cm de gruix.
Humectació de la superfície.
Reblert dels junts. S'han de respectar els junts propis del suport. Els junts han de quedar reblerts amb beurada de ciment
Neteja de paviment acabat. La superfície acabada ha de tenir la textura i el color uniformes. El paviment no s'ha de trepitjar durant les 24 h següents a la seva col·locació
Control i acceptació

Una comprovació cada 200 m². Interiors, una cada 4 habitatges. Es realitzaran les comprovacions corresponents d'identificació i assaig en cada un dels capítols següents: Rajoles, Adhesius, Juntes i Morters.
Amidament i abonament

m² de superfície amidada segons les especificacions del D.T. de paviment de peces, inclòs o no el rejuntat amb beurada de morter, talls, eliminació de restes i neteja.

ml dels revestiments de graó i sòcol.

3 Fustes

Revestiment per a acabats de sòls, amb peces de fusta natural o artificial, col·locat al suport clavat sobre llates o flotant.
Clavat sobre llates. Paviment format per posts encadellats de fusta col·locats clavats sobre enllatat.
Flotants. Paviment de posts encadellats, de fusta massissa, o multicapes amb acabats de fusta o materials sintètics, col·locats sense adherir sobre una làmina separadora d'escuma de polietilè.

Normes d'aplicació

Codi Tècnic de l'Edificació. RD 314/2006. CTE-SU 1, Seguretat enfront al risc de caigudes; en relació a lliscament de terres i discontinuïtats en el paviment; CTE-HR, Protecció enfront del soroll.

Codi d'Accessibilitat de Catalunya. Llei 20/1991.

Condicions acústiques. NBE-CA-88. (BOE 8.10.1988)

UNE

UNE-EN ISO 140-4: Medición in situ del aislamiento acústico al ruido aéreo entre locales.

UNE-EN ISO 140-5: Medición in situ del aislamiento acústico al ruido aéreo de elementos de fachadas y de fachadas.

UNE-EN ISO 140-7: Medición del aislamiento acústico en los edificios y de los elementos de construcción. Parte 7: Medición in situ del aislamiento acústico de suelos al ruido de impactos

UNE-EN ISO 717: Evaluación del aislamiento acústico en los edificios y los elementos de construcción

UNE-EN ISO 717-1: Aislamiento a ruido aéreo. Para el cálculo del valor global de aislamiento y los términos de adaptación al espectro.

UNE-EN ISO 717-2: Aislamiento al ruido de impactos. Para el cálculo del valor global de aislamiento y los términos de adaptación al espectro.

UNE 56810:2002 Suelos de madera. Colocación. Especificaciones.

Components

Clavat sobre llates. Llates, llistons i peces de parquet.
Flotants. Làmina separadora i encadellats de fusta massissa, multicapa o sintètica.

Control i acceptació

Es realitzaran les comprovacions corresponents d'identificació i assaig en cada un dels elements que composen el terra de fusta.

Execució.

Condicions prèvies

Clavat sobre llates. Preparació i comprovació de la superfície d'assentament i col·locació de les peces de parquet i posterior reblert dels junts. La col·locació s'ha de realitzar a temperatura ambient, entre 15°C i 20°C.El paviment s'ha de col·locar quan el local estigui acabat i envidrat. Les condicions del local per a la col·locació del parquet han de ser: Humitat relativa de l'aire: Zones de litoral: < 70% Zones d'interior peninsular < 60%; Humitat de les llates ≤ 18%; Humitat del morter de subjecció de les llates ≤2,5%. El suport ha de ser net. Les llates han de complir les condicions de planor i de nivell que s'exigeixen al paviment acabat. Les posts han d'estar recolzades com a mínim en dues llates d'empostissar, han d'anar clavades sobre la llata amb puntes col·locades a 45° a la llengüeta de l'encadellat i han de penetrar dins de la llata un mínim de 20 mm. Un cop acabada la col·locació s'ha de polir i planejar el parquet per a aplicar després el tractament d'acabat superficial. Aquestes operacions no estan incloses en aquesta unitat d'obra.
Flotants. Preparació i comprovació de la superfície d'assentament; col·locació de la làmina d'escuma de polietilè; col·locació dels posts, encolats entre si o amb junt a pressió; col·locació dels junts d'expansió; neteja del paviment acabat i eliminació de les falques perimetrals.
La col·locació s'ha de realitzar a temperatura ambient, entre 10°C i 30°C. Les condicions del local per a la col·locació del parquet han de ser: Humitat relativa de l'aire: Zones de litoral < 70%, zones d'interior peninsular < 60%; humitat del suport ≤2,5%. El suport ha de ser net i ha de complir les condicions de planor i de nivell que s'exigeixen al paviment acabat. El paviment s'ha de col·locar quan el local estigui acabat i envidrat. La làmina separadora, s'ha de col·locar en sentit perpendicular a la direcció de les posts. Si els disseny de l'encaix encadellat del post no està garantit pel fabricant per a fer unions sense encolar, cal que aquestes unions s'encolin. La cola s'ha d'estendre únicament a una de les cares, sense omplir la ranura. Si s'han d'encolar els posts, s'ha de fer en tot el seu perímetre. L'adhesiu ha de ser de classe D2 segons UNE-EN 204.

Fases d'execució

Clavat sobre llates. El paviment no ha de tenir junts escantonats, puntes vistes ni d'altres defectes superficials. No hi ha d'haver ressalts entre els llistons d'empostissar. Els llistons d'empostissar han d'estar clavats sòlidament a les llates de suport i han de formar una superfície plana i llisa de textura uniforme. S'han de respectar els junts propis del suport. Les peces s'han de col·locar a tocar. Cada post ha d'estar recolzat en dos llates com a mínim, excepte els remats perimetrals. L'espai entre el paviment i els paraments verticals ha d'estar buit i quedar cobert pel sòcol. Llargària dels posts: ≥ 40 cm Decalatge entre junts posts (col·locació junt irregular): ≥2 x ample post. Junt perimetral: 15% A (A= mida del parquet en sentit perpendicular als posts)Junts entre posts- Amplada mitja: ≤2% ample post- Amplada màxima: 3 mm. *Toleràncies d'execució.* Nivell (mesurat amb regla de 2 m): ± 5%. Planor local (mesurada amb regla de 20 cm): ± 1 mm distància entre el parquet i els paraments verticals: + 4 mm alineació entre peces: parquet de posts junt espiga: ≤2mm/2m.Parquet de posts junt regular: extrems de posts alternatius: 3 mm. Extrem post a centre post contigu: 3 mm *Flotants.* El paviment acabat ha de formar una superfície plana, llisa, horitzontal, de textura uniforme. En el paviment no hi ha d'haver junts escantonats, taques d'adhesiu ni d'altres defectes superficials. No hi ha d'haver bosses ni ressalts entre les peces. S'han de respectar els junts propis del suport. Als recintes amb la mida perpendicular al llarg dels posts mes gran a 8 m, s'han de col·locar junts d'expansió. Els junts d'expansió han de ser paral·lels a la direcció dels posts. Han d'estar situats als canvis de dimensió del recinte, com als passos de porta, etc... Si el recinte té unes mides sense interrupcions mes grans a 12 m, s'han de fer junts d'expansió perpendiculars als posts o sobre dimensionar el junt perimetral. Els posts han d'estar col·locats a trencajunts, amb una separació mínima entre junts de 30 cm, o el doble del ample del post. Gruix làmina escuma polietilè: ≥ 2 mm. Distància dels posts perimetrals als paraments: ≥12 mm, > 0,15%. Amplada del local. Llargària mínima dels posts retallats en trams centrals: ≥ 3 x ample post Amplada junt expansió: ≥ 10 mm. *Toleràncies d'execució.* Nivell (mesurat amb regla de 2 m): ± 5%. Planor general (mesurada amb regla de 2 m): ± 5 mm. Planor local (mesurada amb regla de 20 cm): ± 1 mm. Distància entre el parquet i els paraments verticals: + 4 mm.

Control i acceptació

Amb la finalitat de limitar el risc de lliscament, els paviments dels edificis o zones d'ús Sanitari, Docent, Comercial, Administratiu, Aparcament i Pública Concurrència, excloses les zones d'ús restringit, tindran una classe adequada conforme al CTE DB SU 1. El valor de resistència al lliscament Rd es determina mitjançant l'assaig del pèndol descrit en l'Annex A de la norma UNE-ENV/ 12633:2003 emprant l'escala C en provetes sense desgast accelerat. La mostra seleccionada serà representativa de les condicions més desfavorables de lliscament. Aquesta classe es mantindrà durant la vida útil del paviment.
Amidament i abonament
Clavat sobre llates
m² de superfície amidada segons les especificacions del projecte, amb deducció de la superfície corresponent a obertures, d'acord amb els criteris següents: Obertures d'1,00 m², com a màxim, no es dedueixen; Obertures de més d'1,00 m², es dedueix el 100%. Aquests criteris inclouen l'acabament específic dels acords amb les vores, sense que comporti l'ús de material diferents d'aquells que normalment conformen la unitat. No s'inclou dins d'aquets criteris l'enllatat sobre el que han d'anar clavats els llistons del parquet.
Flotants
m² de superfície amidada segons les especificacions del projecte, amb deducció de la superfície corresponent a obertures, d'acord amb els criteris següents: Obertures d'1,00 m², com a màxim, no es dedueixen; Obertures de més d'1,00 m², es dedueix el 100%. Aquests criteris inclouen l'acabament específic dels acords amb les vores, sense que comporti l'ús de material diferents d'aquells que normalment conformen la unitat.

Almoster, Gener del 2025

Signatura

7. NORMATIVA TÈCNICA

Normativa tècnica general d'Edificació

Juliol 2024

El Decret 462/1971 del *Ministerio de la Vivienda* (BOE: 24/3/71): *"Normas sobre redacción de proyectos y dirección de obras de edificación"*, estableix que en la memòria i en el plec de prescripcions tècniques particulars de qualsevol projecte d'edificació es faci constar expressament l'observança de les *normas de la presidencia del gobierno* i les del *ministerio de la vivienda* sobre la construcció vigents.

És per això convenient que en la memòria figuri un paràgraf que faci al·lusió a l'esmentat decret i especifiqui que en el projecte s'han observat les normes vigents aplicables sobre construcció.

Així mateix, en el plec de prescripcions tècniques particulars s'inclourà una relació de les normes vigents aplicables sobre construcció i es remarcarà que en l'execució de l'obra s'observaran les mateixes.

El marc normatiu actual de l'edificació es basa en la Llei d'Ordenació de l'Edificació, que es desplega amb el Codi tècnic de l'Edificació, CTE, i es complementa amb la resta de reglaments i disposicions d'àmbit estatal, autonòmic i local. També, cal tenir present que, en molts casos, el text legal remet a altres normes, com UNE-EN, UNE, CEI, CEN.

Paral·lelament, per garantir les exigències de qualitat de l'edificació, les característiques tècniques dels productes, equips i sistemes que s'incorporin amb caràcter permanent als edificis, hauran de dur el marcatge CE, de conformitat amb el Reglament (UE) 305/2011 pel qual s'estableixen condicions harmonitzades per a la comercialització de productes de construcció, i els Reglaments que el complementen.

En aquest document d'ajuda la normativa tècnica s'ha estructurat en relació als capítols del projecte per facilitar la seva aplicació. S'ordena en aspectes generals, requisits generals de l'edifici, sistemes constructius i, finalment, documentació complementària del projecte com la certificació energètica o el control de qualitat. S'identifica en color negre la normativa d'àmbit estatal, en color vermell la normativa de l'àmbit català i en color blau es preveuen les possibles ordenances i disposicions municipals.

Aquesta relació de normativa tècnica té caràcter genèric i caldrà adequar-la i completar-la en cada projecte en funció del seu abast i dels usos previstos.

Nota:

Color negre: legislació d'àmbit estatal

Color granate: legislació d'àmbit autonòmic

Color blau: legislació d'àmbit municipal

© Col·legi d' Arquitectes de Catalunya 2024. Aquest document és per a ús exclusiu dels arquitectes col·legiats autoritzats pel COAC. Qualsevol reproducció, transformació, difusió, comunicació o utilització no autoritzada expressament, serà objecte de les accions legals escaients, d' acord amb la legislació sobre propietat intel·lectual.

Normativa tècnica general d'Edificació

Aspectes generals

Ley de Ordenación de la Edificación, LOE

Ley 38/1999 (BOE: 06/11/99) i les seves posteriors modificacions

Código Técnico de la Edificación, CTE

RD 314/2006, de 17 de març de 2006 (BOE 28/03/2006), modificat per RD 1371/2007 (BOE 23/10/2007) i per RD 1675/2008 (BOE 18/10/2008), i les seves correccions d'errades (BOE 20/12/2007 i 25/01/2008)
Orden VIV 984/2009 (BOE 23/4/2009), i la seva correcció d'errades (BOE 23/09/2009)
RD 173/2010 pel qual es modifica el Codi Tècnic de l'Edificació, en matèria d'accessibilitat i no discriminació a persones amb discapacitat (BOE 11/03/2010)
Ley 8/2013 (BOE 27/6/2013)
Orden FOM/ 1635/2013, d'actualització del DB HE (BOE 12/09/2013) amb correcció d'errades (BOE 08/11/2013)
Orden FOM/588/2017, pel la qual es modifica el DB HE i el DB HS (BOE 23/06/2017)
RD 732/2019, de 20 de desembre de 2019, pel qual es modifica el Codi Tècnic de l'Edificació (BOE 27/12/2019)
RD 450/2022, de 14 de juny de 2022, pel qual es modifica el Codi Tècnic de l'Edificació (BOE 15/06/2022)

Reglamento Europeo de Productos de Construcción *(marcatge CE dels productes, equips i sistemes)*

Reglamento (UE) 305/2011, i les seves posteriors modificacions

Normas para la redacción de proyectos y dirección de obras de edificación

D 462/1971 (BOE: 24/3/71) i la seva posterior modificació

Normas sobre el libro de Ordenes y asistencias en obras de edificación

O 9/6/1971 (BOE: 17/6/71) i les seves posteriors modificacions

Certificado final de dirección de obras

D 462/1971 (BOE: 24/3/71) i la seva posterior modificació

REQUISITS BÀSICS DE QUALITAT DE L'EDIFICACIÓ

Ús de l'edifici

Habitatge

Llei de l'habitatge

Llei 18/2007 (DOGC: 9/1/2008) i correcció errades (DOGC 7/2/2008) i les seves posteriors modificacions

Condicions mínimes d'habitabilitat dels habitatges i la cèdula d'habitabilitat

D 141/2012 (DOGC 2/11/2012) i la seva posterior modificació

Acreditació de determinats requisits prèviament a l'inici de la construcció dels habitatges

D 282/91 (DOGC:15/01/92)

Altres usos

Segons reglamentacions específiques

Accessibilitat

Condiciones básicas de accesibilidad y no discriminación de las personas con discapacidad para el acceso y utilización de los espacios públicos urbanizados y edificaciones

RD 505/2007 (BOE 113 de l'11/5/2007) i la seva posterior modificació

CTE Part I Exigències bàsiques de seguretat d'utilització i accessibilitat, SUA

CTE DB Document Bàsic SUA Seguretat d'utilització i accessibilitat

RD 314/2006 (BOE 28/03/2006) i les seves posteriors modificacions

Llei d'accessibilitat

Llei 13/2014 (DOGC 4/11/2014) i la seva posterior modificació

Codi d'accessibilitat de Catalunya, de desplegament de la Llei 13/2014

D 209/2023 (DOGC 30/11/23) i la seva posterior correcció d'errades

© Col·legi d' Arquitectes de Catalunya 2024. Aquest document és per a ús exclusiu dels arquitectes col·legiats autoritzats pel COAC. Qualsevol reproducció, transformació, difusió, comunicació o utilització no autoritzada expressament, serà objecte de les accions legals escaients, d' acord amb la legislació sobre propietat intel·lectual.

Seguretat estructural

CTE Part I Exigències bàsiques de Seguretat Estructural, SE

CTE DB SE Document Bàsic Seguretat Estructural, Bases de càlcul

CTE DB SE AE Document Bàsic Accions a l'edificació

RD 314/2006 (BOE 28/03/2006) i les seves posteriors modificacions

Seguretat en cas d'incendi

CTE Part I Exigències bàsiques de seguretat en cas d'incendi, SI

CTE DB SI Document Bàsic Seguretat en cas d'Incendi

RD 314/2006 (BOE 28/03/2006) i les seves posteriors modificacions

Reglamento de seguridad en caso de incendios en establecimientos industriales, RSCIEI

RD 2267/2004, (BOE: 17/12/2004) i les seves posteriors modificacions

Prevenció i seguretat en matèria d'incendis en establiments, activitats, infraestructures i edificis.

Llei 3/2010 del 18 de febrer (DOGC: 10.03.10) i les seves posteriors modificacions

Instruccions tècniques complementàries, SPs (DOGC 25/10/2012)

Ordenança Municipal de protecció en cas d'incendi de Barcelona, OMCPI 2008 (només per projectes a Barcelona)

Seguretat d'utilització i accessibilitat

CTE Part I Exigències bàsiques de seguretat d'utilització i accessibilitat, SUA

CTE DB SUA Document Bàsic Seguretat d'Utilització i Accessibilitat

- **SUA-1 Seguretat enfront al risc de caigudes**
- **SUA-2 Seguretat enfront al risc d'impacte o enganxades**
- **SUA-3 Seguretat enfront al risc "d'aprisionament"**
- **SUA-5 Seguretat enfront al risc causat per situacions d'alta ocupació**
- **SUA-6 Seguretat enfront al risc d'ofegament**
- **SUA-7 Seguretat enfront al risc causat per vehicles en moviment**
- **SUA-8 Seguretat enfront al risc causat pel llamp**
- **SUA-9 Accessibilitat**

RD 314/2006 (BOE 28/03/2006) i les seves posteriors modificacions

Salubritat

CTE Part I Exigències bàsiques d'Habitabilitat Salubritat, HS

CTE DB HS Document Bàsic Salubritat

- **HS 1 Protecció enfront de la humitat**
- **HS 2 Recollida i evacuació de residus**
- **HS 3 Qualitat de l'aire interior**
- **HS 4 Subministrament d'aigua**
- **HS 5 Evacuació d'aigües**
- **HS 6 Protecció contra l'exposició al radó**

RD 314/2006 (BOE 28/03/2006) i les seves posteriors modificacions

Es regula l'adopció de criteris ambientals i d'ecoeficiència en els edificis

D 21/2006 (DOGC: 16/02/2006) I D 111/2009 (DOGC:16/7/2009)

© Col·legi d' Arquitectes de Catalunya 2024. Aquest document és per a ús exclusiu dels arquitectes col·legiats autoritzats pel COAC. Qualsevol reproducció, transformació, difusió, comunicació o utilització no autoritzada expressament, serà objecte de les accions legals escaients, d' acord amb la legislació sobre propietat intel·lectual.

Protecció enfront del soroll

CTE Part I Exigències bàsiques d'Habitabilitat Protecció davant del soroll, HR

CTE DB HR Document Bàsic Protecció davant del soroll

RD 314/2006 (BOE 28/03/2006) i les seves posteriors modificacions

Ley del ruido

Ley 37/2003 (BOE 276, 18.11.2003) i la seva posterior modificació

Zonificación acústica, objetivos de calidad y emisiones acústicas

RD 1367/2007 (BOE 23/10/2007) i la seva posterior modificació

Llei de protecció contra la contaminació acústica

Llei 16/2002 (DOGC 3675, 11.07.2002) i la seva posterior modificació

Reglament de la Llei 16/2002 de protecció contra la contaminació acústica

Decret 176/2009 (DOGC 5506, 16.11.2009) i les seves posteriors modificacions

Es regula l'adopció de criteris ambientals i d'ecoeficiència en els edificis

D 21/2006 (DOGC: 16/02/2006) i D 111/2009 (DOGC:16/7/2009)

Ordenances municipals

Estalvi d'energia

CTE Part I Exigències bàsiques d'estalvi d'energia, HE

CTE DB HE Document Bàsic Estalvi d'Energia

HE-0 Limitació del consum energètic

HE-1 Condicions per al control de la demanda energètica

HE-2 Condicions de les instal·lacions tèrmiques

HE-3 Condicions de les instal·lacions d'il·luminació

HE-4 Contribució mínima d'energia renovable per cobrir la demanda d'ACS

HE-5 Generació mínima d'energia elèctrica procedent de fonts renovables

HE-6 Dotacions mínimes per a la infraestructura de recàrrega de vehicles elèctrics

RD 314/2006 (BOE 28/03/2006) i les seves posteriors modificacions.

Es regula l'adopció de criteris ambientals i d'ecoeficiència en els edificis

D 21/2006 (DOGC: 16/02/2006) i D 111/2009 (DOGC:16/7/2009)

© Col·legi d' Arquitectes de Catalunya 2024. Aquest document és per a ús exclusiu dels arquitectes col·legiats autoritzats pel COAC. Qualsevol reproducció, transformació, difusió, comunicació o utilització no autoritzada expressament, serà objecte de les accions legals escaients, d' acord amb la legislació sobre propietat intel·lectual.

NORMATIVA DELS SISTEMES CONSTRUCTIUS DE L'EDIFICI

Sistemes estructurals

CTE DB SE Document Bàsic Seguretat Estructural, Bases de càlcul

CTE DB SE AE Document Bàsic Accions a l'edificació

CTE DB SE C Document Bàsic Fonaments

CTE DB SE A Document Bàsic Acer

CTE DB SE M Document Bàsic Fusta

CTE DB SE F Document Bàsic Fàbrica

CTE DB SI 6 Resistència al foc de l'estructura i Annexes C, D, E, F

RD 314/2006 (BOE 28/03/2006) i les seves posteriors modificacions.

NCSE-02 Norma de Construcción Sismorresistente. Parte general y edificación

RD 997/2002, de 27 de setembre (BOE: 11/10/02)

CE Codi Estructural

RD 470/2021, de 29 de juny, pel qual s'aprova el Codi Estructural i la seva correcció d'errors

NRE-AEOR-93 Norma reglamentària d'edificació sobre accions en l'edificació en les obres de rehabilitació estructural dels sostres d'edificis d'habitatges

O 18/1/94 (DOGC: 28/1/94)

Sistemes constructius

CTE DB HS 1 Protecció enfront de la humitat

CTE DB HS 6 Protecció contra l'exposició al radó

CTE DB HR Protecció davant del soroll

CTE DB HE 1 Condicions per al control de la demanda energètica

CTE DB SE AE Accions en l'edificació

CTE DB SE F Fàbrica i altres

CTE DB SI Seguretat en cas d'Incendi, SI 1 i SI 2, Annex F

CTE DB SUA Seguretat d'Utilització i Accessibilitat, SUA 1 i SUA 2

RD 314/2006 (BOE 28/03/2006) i les seves posteriors modificacions.

Codi d'accessibilitat de Catalunya, de desplegament de la Llei 13/2014

D 209/2023 (DOGC: 30/11/23) i la seva posterior correcció d'errades.

Es regula l'adopció de criteris ambientals i d'ecoeficiència en els edificis

D 21/2006 (DOGC: 16/02/2006) i D 111/2009 (DOGC:16/7/2009)

© Col·legi d' Arquitectes de Catalunya 2024. Aquest document és per a ús exclusiu dels arquitectes col·legiats autoritzats pel COAC. Qualsevol reproducció, transformació, difusió, comunicació o utilització no autoritzada expressament, serà objecte de les accions legals escaients, d' acord amb la legislació sobre propietat intel·lectual.

Instal·lacions d'ascensors

CTE DB SUA 9 Seguretat d'utilització i accessibilitat

RD 173/2010 (BOE 11.03.2010)

Codi d'Accessibilitat de Catalunya, de desplegament de la Llei 13/2014

D 209/2023 (DOGC 30/11/23) i la seva posterior correcció d'errades

CTE DB SI 4 Seguretat en cas d'incendi. Instal·lacions de protecció en cas d'incendi *(ascensor d'emergència)*

RD 173/2010 (BOE 11.03.2010)

Requisitos esenciales de seguridad para la comercialización de ascensores y componentes de seguridad de ascensores

RD 203/2016 (BOE: 25/5/2016)

Reglamento de aparatos de elevación y su manutención. Instrucciones Técnicas Complementarias

RD 2291/85 (BOE: 11/12/85) i les seves posteriors modificacions

Instrucción Técnica Complementaria ITC AEM 1 "Ascensores", que regula la puesta en servicio, modificación, mantenimientio e inspección de los ascensores, así como el incremento de la seguridad del parque de ascensores existente

RD 355/2024 (BOE 13/04/2024)

Normes per a la comercialització i posada en servei de les màquines

RD 1644/08 de 10 d'octubre (BOE 11.10.08) i la seva posterior modificació

Se autoriza la instalación de ascensores sin cuarto de máquinas

Resolución 3/4/97 (BOE: 23/4/97) i la seva posterior modificació

Se autoriza la instalación de ascensores con máquinas en foso

Resolución 10/09/98 (BOE: 25/9/98)

Seguretat industrial dels establiments, les instal·lacions i els productes

D 192/2023 (DOGC 09.11.2023)

© Col·legi d' Arquitectes de Catalunya 2024. Aquest document és per a ús exclusiu dels arquitectes col·legiats autoritzats pel COAC. Qualsevol reproducció, transformació, difusió, comunicació o utilització no autoritzada expressament, serà objecte de les accions legals escaients, d' acord amb la legislació sobre propietat intel·lectual.

Instal·lacions de recollida i evacuació de residus

CTE DB HS 2 Recollida i evacuació de residus

RD 314/2006 (BOE 28/03/2006) i les seves posteriors modificacions

Ordenances municipals

Instal·lacions d'aigua

CTE DB HS 4 Subministrament d'aigua

RD 314/2006 (BOE 28/03/2006) i les seves posteriors modificacions

Criterios técnico-sanitarios de la calidad del agua de consumo, su control y suministro

RD 3/2023, de 10 de gener (BOE 11/01/2023) i la seva correcció d'errades

Requisitos sanitarios para la prevención y el control de la legionelosis

RD 487/2022, de 21 de juny (BOE 22/06/2022) i la seva posterior modificació

Reglamento d'equips a pressió. Instruccions tècniques complementàries

RD 809/2021, de 21 de setembre (BOE 11/10/2021)

Es regula l'adopció de criteris ambientals i d'ecoeficiència en els edificis

D 21/2006 (DOGC 16/02/2006) I D111/2009 (DOGC:16/7/2009)

Condicions higienicosanitàries per a la prevenció i el control de la legionel·losi

D 352/2004 (DOGC 29/07/2004)

Mesures de foment per a l'estalvi d'aigua en determinats edificis i habitatges (d'aplicació obligatòria als edificis destinats a serveis públics de la Generalitat de Catalunya, així com en els habitatges finançats amb ajuts atorgats o gestionats per la Generalitat de Catalunya)

D 202/98 (DOGC 06/08/98)

Ordenances municipals

Instal·lacions d'aigua calenta sanitària

CTE DB HS 4 Subministrament d'aigua

RD 314/2006 (BOE 28/03/2006) i les seves posteriors modificacions

CTE DB HE 4 Contribució mínima d'energia renovable per cobrir la demanda d'ACS

RD 314/2006 (BOE 28/03/2006) i les seves posteriors modificacions

RITE Reglamento de Instalaciones Térmicas en los Edificios

RD 1027/2007 (BOE: 29/8/2007) i les seves posteriors modificacions

Requisitos sanitarios para la prevención y el control de la legionelosis

RD 487/2022, de 21 de juny (BOE 22/06/2022) i la seva posterior modificació

Condicions higienicosanitàries per a la prevenció i el control de la legionel·losi

D 352/2004 (DOGC 29/07/2004)

Es regula l'adopció de criteris ambientals i d'ecoeficiència en els edificis

D 21/2006 (DOGC 16/02/2006) I D111/2009 (DOGC:16/7/2009)

Instal·lacions d'evacuació

CTE DB HS 5 Evacuació d'aigües

RD 314/2006 (BOE 28/03/2006) i les seves posteriors modificacions

Es regula l'adopció de criteris ambientals i d'ecoeficiència en els edificis

D 21/2006 (DOGC 16/02/2006) I D111/2009 (DOGC16/7/2009)

Ordenances municipals

© Col·legi d' Arquitectes de Catalunya 2024. Aquest document és per a ús exclusiu dels arquitectes col·legiats autoritzats pel COAC. Qualsevol reproducció, transformació, difusió, comunicació o utilització no autoritzada expressament, serà objecte de les accions legals escaients, d' acord amb la legislació sobre propietat intel·lectual.

Instal·lacions de protecció contra el radó

CTE DB HS 6 Protecció contra l'exposició al radó

RD 732/2019, de 20 de desembre de 2019, pel qual es modifica el Codi Tècnic de l'Edificació (BOE 27/12/2019).

Instal·lacions tèrmiques

CTE DB HE 2 Condicions de les instal·lacions tèrmiques (remet al RITE)

RD 314/2006 (BOE 28/03/2006) i les seves posteriors modificacions.

RITE Reglamento de Instalaciones Térmicas en los Edificios

RD 1027/2007 (BOE: 29/8/2007) i les seves posteriors modificacions

Requisitos de diseño ecológico aplicables als productes relacionados con la energia

RD 187/2011 (BOE: 3/3/2011)

Requisitos sanitarios para la prevención y el control de la legionelosis

RD 487/2022, de 21 de juny (BOE 22/06/2022) i la seva posterior modificació

Reglamento de equipos a presión. Instrucciones técnicas complementarias

RD 809/2021, de 21 de setembre (BOE 11/10/2021)

Seguretat industrial dels establiments, les instal·lacions i els productes

D 192/2023 (DOGC 09.11.2023)

Condicions higienicosanitàries per a la prevenció i el control de la legionel·losi

D 352/2004 (DOGC 29/07/2004)

Ordenances municipals

Instal·lacions de ventilació

CTE DB HS 3 Qualitat de l'aire interior

RD 314/2006 (BOE 28/03/2006) i les seves posteriors modificacions.

RITE Reglamento de Instalaciones Térmicas en los Edificios

RD 1027/2007 (BOE: 29/8/2007 i les seves posteriors modificacions

CTE DB SI 3.7 Control de fums

RD 314/2006 (BOE 28/03/2006) i les seves posteriors modificacions.

Reglamento de seguridad en caso de incendios en establecimientos industriales, RSCIEI

RD 2267/2004, (BOE: 17/12/2004) i les seves posteriors modificacions

Ordenances municipals

Instal·lacions de combustibles

Gas natural i GLP

Reglamento técnico de distribución y utilización de combustibles gaseosos y sus instrucciones técnicas complementarias.

ITC-ICG 03 Instalaciones de almacenamiento de gases licuados del petróleo (GLP) en depósitos fijos

ITC-ICG 06 Instalaciones de almacenamiento de gases licuados del petróleo (GLP) para uso propio

ITC-ICG 07 Instalaciones receptoras de combustibles gaseosos

RD 919/2006 (BOE: 4/9/2006) i les seves posteriors modificacions

Reglamento general del servicio público de gases combustibles

D 2913/1973 (BOE: 21/11/73) i les seves posteriors modificacions, derogat en tot allò que contradiguin o s'oposin al que es disposa al "Reglamento técnico de distribución y utilización de combustibles gaseosos y sus instrucciones técnicas complementarias", aprovat pel RD 919/2006

© Col·legi d' Arquitectes de Catalunya 2024. Aquest document és per a ús exclusiu dels arquitectes col·legiats autoritzats pel COAC. Qualsevol reproducció, transformació, difusió, comunicació o utilització no autoritzada expressament, serà objecte de les accions legals escaients, d' acord amb la legislació sobre propietat intel·lectual.

Reglamento de redes y acometidas de combustibles gaseosos e instrucciones

O 18/11/74 (BOE: 6/12/74) i les seves posteriors modificacions, derogat en tot allò que contradiguin o s'oposin al que es disposa al "Reglamento técnico de distribución y utilización de combustibles gaseosos y sus instrucciones técnicas complementarias", aprovat pel RD 919/2006

Gas-oil

Instrucción Técnica Complementaria MI-IP-03 "Instalaciones Petrolíferas para uso propio"

RD 1523/1999 (BOE: 22/10/1999) i la seva posterior modificació

RD 1427/1997 (BOE: 23/10/1997) i les seves posteriors modificacions

Instal·lacions d'electricitat

REBT Reglamento electrotécnico para baja tensión. Instrucciones Técnicas Complementarias

RD 842/2002 (BOE 18/09/02) i les seves posteriors modificacions

Instrucción Técnica complementaria (ITC) BT 52 "Instalaciones con fines especiales. Infraestructura para la recarga de vehículos eléctricos", del Reglamento electrotécnico de baja tensión, y se modifican otras instrucciones técnicas complementarias del mismo.

RD 1053/2014 (BOE 31/12/2014) i la seva posterior modificació

CTE DB HE-5 Generació mínima d'energia elèctrica

RD 314/2006 (BOE 28/03/2006) i les seves posteriors modificacions.

Actividades de transporte, distribución, comercialización, suministro y procedimientos de autorización de instalaciones de energía eléctrica

RD 1955/2000 (BOE: 27/12/2000) i les seves posteriors modificacions. Obligació de centre de transformació, distàncies línies elèctriques

Reglamento de condiciones técnicas y garantías de seguridad en líneas eléctricas de alta tensión y sus instrucciones técnicas complementarias, ITC-LAT 01 a 09

RD 223/2008 (BOE: 19/3/2008) i les seves posteriors modificacions

Reglamento sobre condiciones técnicas y garantías de seguridad en centrales eléctricas y centros de transformación

RD 337/2014 (BOE: 9/6/2014) i les seves posteriors modificacions

Normas sobre ventilación y acceso de ciertos centros de transformación

Resolució 19/6/1984 (BOE: 26/6/84)

Conexión a red de instalaciones de producción de energía eléctrica de pequeña potencia

RD 1699/2011 (BOE: 8/12/2011) i les seves posteriors modificacions

Procediment administratiu aplicable a les instal·lacions solars fotovoltaiques connectades a la xarxa elèctrica

D 352/2001, de 18 de setembre (DOGC 02.01.02)

Normes Tècniques particulars de FECSA-ENDESA relatives a les instal·lacions de xarxa i a les instal·lacions d'enllaç

Resolució ECF/4548/2006 (DOGC 22/2/2007)

Especificacions particulars i projectes tipus d'Endesa Distribució Eléctrica, SLU.

Resolució de 5 de desembre de 2018 de la Direcció General d'Energia i Mines (BOE: 28/12/2018)

Seguretat industrial dels establiments, les instal·lacions i els productes

D 192/2023 (DOGC 09.11.2023)

Certificat sobre compliment de les distàncies reglamentàries d'obres i construccions a línies elèctriques

Resolució 4/11/1988 (DOGC 30/11/1988)

Vehicle elèctric

HE-6 Dotacions mínimes per a la infraestructura de recàrrega de vehicles elèctrics

RD 450/2022 (BOE 15/06/2022)

Instrucción Técnica complementaria (ITC) BT 52 "Instalaciones con fines especiales. Infraestructura para la recarga de vehículos eléctricos", del Reglamento electrotécnico de baja tensión, y se modifican otras instrucciones técnicas complementarias del mismo.

RD 1053/2014 (BOE 31/12/2014) i la seva posterior modificació

© Col·legi d' Arquitectes de Catalunya 2024. Aquest document és per a ús exclusiu dels arquitectes col·legiats autoritzats pel COAC. Qualsevol reproducció, transformació, difusió, comunicació o utilització no autoritzada expressament, serà objecte de les accions legals escaients, d' acord amb la legislació sobre propietat intel·lectual.

Instal·lacions fotovoltaiques

REBT Reglamento electrotécnico para baja tensión. Instrucciones Técnicas Complementarias

RD 842/2002 (BOE 18/09/02) i les seves posteriors modificacions

Condicions administratives, tècniques i econòmiques de l'autoconsum d'energia elèctrica

RD 244/2019 d'autoconsum (BOE 06/04/2019) i les seves posteriors modificacions

Ordenances municipals

Instal·lacions d'il·luminació

CTE DB HE-3 Condicions de les instal·lacions d'il·luminació

RD 314/2006 (BOE 28/03/2006) i les seves posteriors modificacions.

CTE DB SUA-4 Seguretat enfront al risc causat per il·luminació inadequada

RD 314/2006 (BOE 28/03/2006) i les seves posteriors modificacions.

REBT ITC-28 Instal·lacions en locals de pública concurrència

RD 842/2002 (BOE 18/09/02) i les seves posteriors modificacions

Llei d'ordenació ambiental de l'enllumenament per a la protecció del medi nocturn

Llei 6/2001 (DOGC 12/6/2001) i les seves posteriors modificacions

Instal·lacions de telecomunicacions

Infraestructuras comunes en los edificios para el acceso a los servicios de telecomunicación

RD Ley 1/98 de 27 de febrero (BOE: 28/02/98) i les seves posteriors modificacions

Reglamento regulador de las infraestructuras comunes de telecomunicaciones para el acceso a los servicios de telecomunicación en el interior de las edificaciones

RD 346/2011 (BOE 1/04/2011) i les seves posteriors modificacions

Orden ITC/1644/2011, por la que se desarrolla el reglamento regulador de las infraestructuras comunes de telecomunicaciones para el acceso a los servicios de telecomunicación en el interior de las edificaciones, aprobado por el RD 346/2011

ITC/1644/2011, de 10 de juny. (BOE 16/6/2011) i les seves posteriors modificacions

Procedimiento a seguir en las instalaciones colectivas de recepción de televisión en el proceso de su adecuación para la recepción de TDT y se modifican determinados aspectos administrativos y técnicos de las infraestructuras comunes de telecomunicación en el interior de los edificios

Ordre ITC/1077/2006 (BOE: 13/4/2006)

Instal·lacions de protecció contra incendis

RIPCI Reglamento de Instalaciones de Protección Contra Incendios

RD 513/2017 (BOE 12/6/2017) i les seves posteriors modificacions

CTE DB SI 4 Instal·lacions de protecció en cas d'incendi

RD 314/2006 (BOE 28/03/2006) i les seves posteriors modificacions.

Reglamento de seguridad en caso de incendios en establecimientos industriales, RSCIEI

RD 2267/2004, (BOE: 17/12/2004) i les seves posteriors modificacions

Instal·lacions de protecció al llamp

CTE DB SUA-8 i Annex B Seguretat enfront al risc causat per l'acció del llamp

RD 314/2006 (BOE 28/03/2006) i les seves posteriors modificacions.

© Col·legi d' Arquitectes de Catalunya 2024. Aquest document és per a ús exclusiu dels arquitectes col·legiats autoritzats pel COAC. Qualsevol reproducció, transformació, difusió, comunicació o utilització no autoritzada expressament, serà objecte de les accions legals escaients, d' acord amb la legislació sobre propietat intel·lectual.

Certificació energètica dels edificis

Procedimiento Básico para la certificación energética de los edificios

Real Decreto 390/2021 (BOE 02/06/2021)

Control de qualitat

Marc general

Código Técnico de la Edificación, CTE

RD 314/2006 (BOE 28/03/2006) i les seves posteriors modificacions.

CE Código Estructural. Capítulo 5. Bases generales para la gestión de la calidad de las estructuras

RD 470/2021, de 29 de juny (BOE 10/08/2021) i la seva correcció d'errors

Control de qualitat en l'edificació d'habitatges

D 375/1988 (DOGC: 28/12/88) i les seves posteriors modificacions

Normatives de productes, equips i sistemes (no exhaustiu)

Disposiciones para la libre circulación de los productos de construcción

Reglamento (UE) 305/2011 (DOUE: 04/04/2011) i les seves posteriors modificacions

Clasificación de los productos de construcción y de los elementos constructivos en función de sus propiedades de reacción y de resistencia frente al fuego

RD 842/2013 (BOE: 23/11/2013)

UC-85 recomanacions sobre l'ús de cendres volants en el formigó

O 12/4/1985 (DOGC: 3/5/85)

RC-16 Instrucción para la recepción de cementos

RD 256/2016 (BOE: 25/6/2016) i la seva posterior modificació

Criteris d'utilització en l'obra pública de determinats productes utilitzats en l'edificació

R 22/6/1998 (DOGC 3/8/98)

Gestió de residus de construcció i enderrocs

Regulador de la producción y gestión de los residuos de construcción y demolición

RD 105/2008, d'1 de febrer (BOE 13/02/2008)

Programa de Prevención y Gestión de Residus y Recursos de Catalunya (PRECAT 20)

RD 210/2018, del 6 d'abril (BOE 16/4/2018) i les seves posteriors modificacions

Residuos y suelos contaminados para una economía circular

Llei 7/2022, de 8 d'abril (BOE 09/04/2022)

Normas generales de valorización de materiales naturales excavados para su utilización en operaciones de relleno y obras distintas a aquellas en las que se generaron

Orden APM/1007/2017, de 10 d'octubre (BOE 21/10/2017)

Text refós de la Llei reguladora dels residus

Decret Legislatiu 1/2009, de 21 de juliol (DOGC 28/7/2009) i les seves posteriors modificacions

Programa de gestió de residus de la construcció de Catalunya (PROGROC), es regula la producció i gestió de residus de la construcció i demolició, i el cànon sobre la deposició controlada dels residus de la construcció.

D 89/2010, 26 juliol (DOGC 6/07/2010) i les seves posteriors modificacions

Utilització dels àrids reciclats procedents de la valorització de residus de la construcció i demolició

ORDRE ACC/9/2023, de 23 de gener (DOGC 26/01/2023)

© Col·legi d' Arquitectes de Catalunya 2024. Aquest document és per a ús exclusiu dels arquitectes col·legiats autoritzats pel COAC. Qualsevol reproducció, transformació, difusió, comunicació o utilització no autoritzada expressament, serà objecte de les accions legals escaients, d' acord amb la legislació sobre propietat intel·lectual.

Llibre de l’edifici

Ley de Ordenación de la Edificación, LOE

Llei 38/1999 (BOE 06/11/99) i les seves posteriors modificacions

Código Técnico de la Edificación, CTE

RD 314/2006 (BOE 28/03/2006) i les seves posteriors modificacions

Llibre de l'edifici per a edificis d’habitatge

D 67/2015 (DOGC 7/8/2015)

© Col·legi d’ Arquitectes de Catalunya 2024. Aquest document és per a ús exclusiu dels arquitectes col·legiats autoritzats pel COAC. Qualsevol reproducció, transformació, difusió, comunicació o utilització no autoritzada expressament, serà objecte de les accions legals escaients, d’ acord amb la legislació sobre propietat intel·lectual.

8. FOTOGRAFIES

9. PLÀNOLS

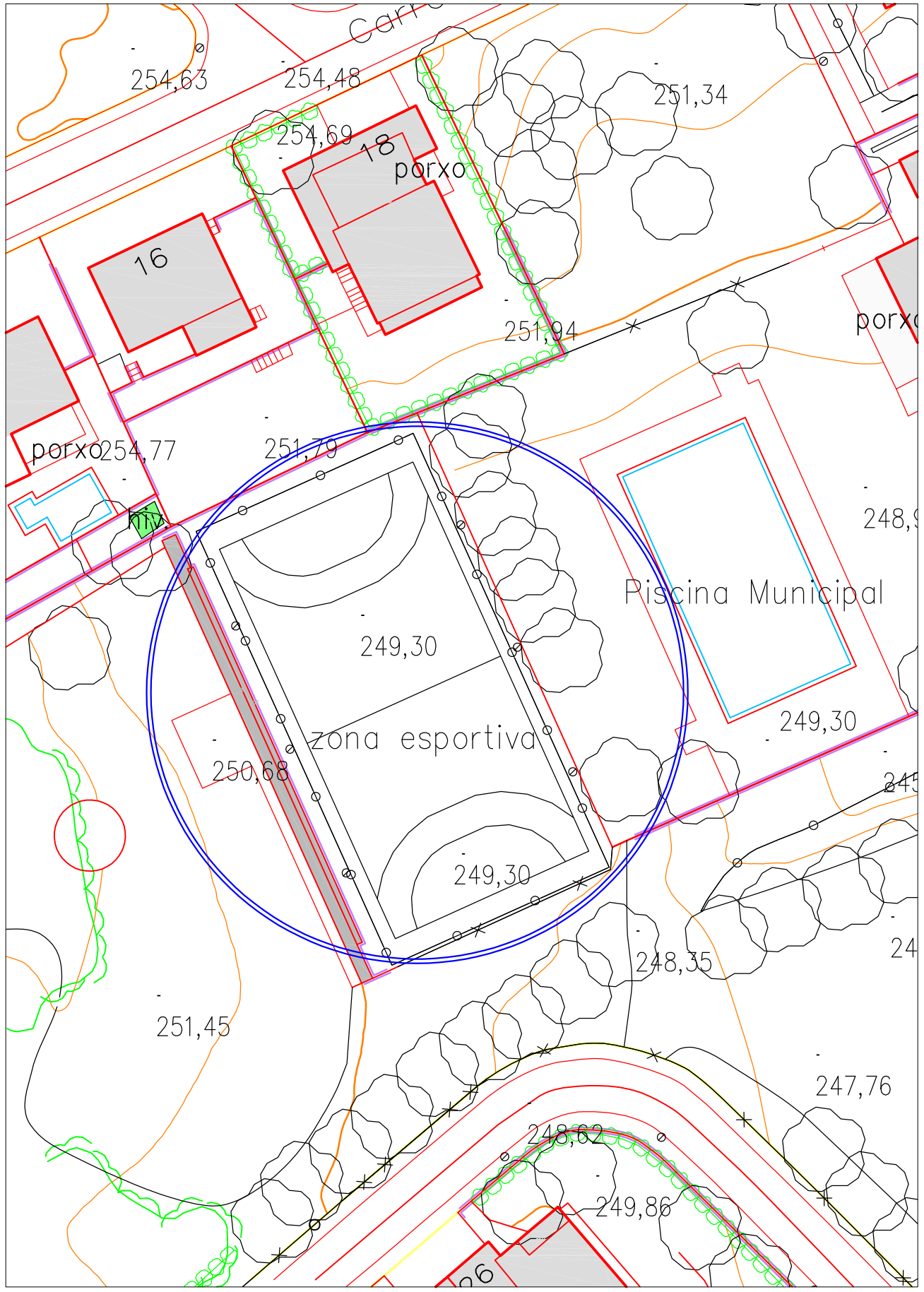

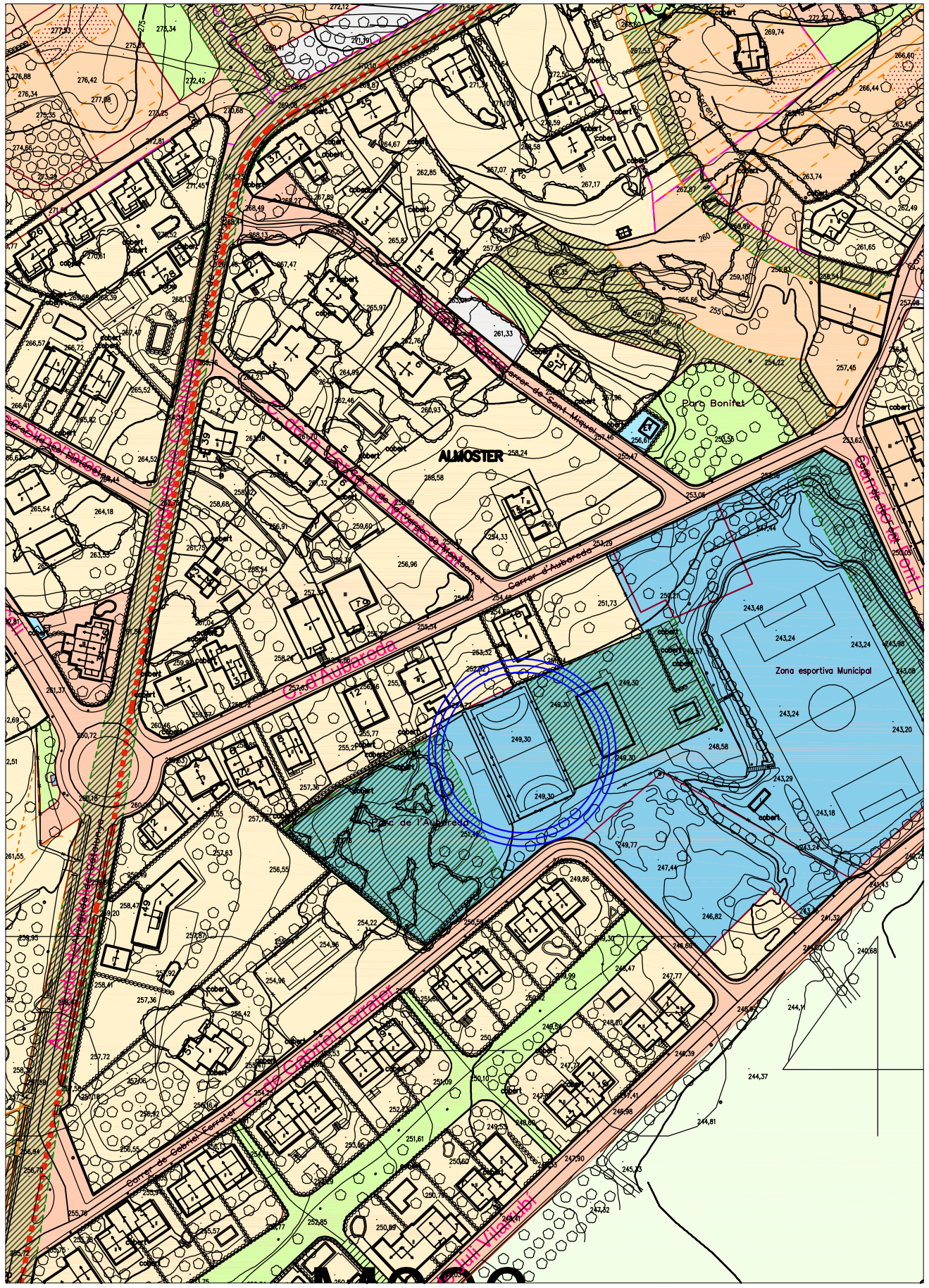
ALMOSTER
Parc Bonifet
Zona esportiva Municipal
Carrer d'Alberedo
Carrer Gabriel Ferrater
Carrer de Gabriel Ferrater
Carrer de Vilafranca
Carrer de Vilafranca
Carrer de Vilafranca

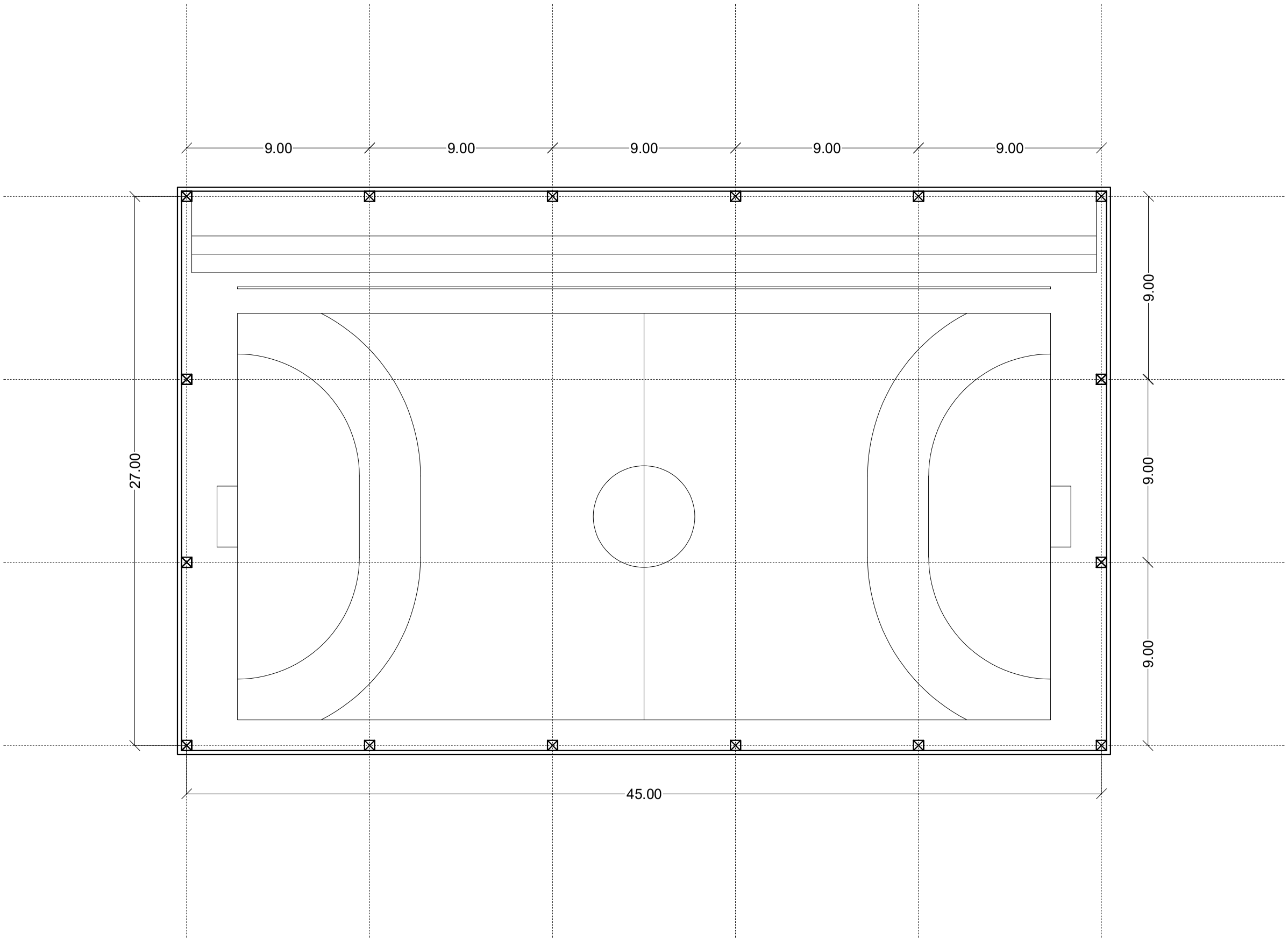

PLANOL Nº.	Data	Documentació tècnica	L'Ajuntament d'Almoster,	Serveis tècnics municipals,
2	Setembre 2026	COBERTA PISTA POLIESPORTIVA MUNICIPAL D'ALMOSTER		
	Escala 1/200	Plànol PROPOSTA		Matias Sabidó Foraster Arquitecte Municipal

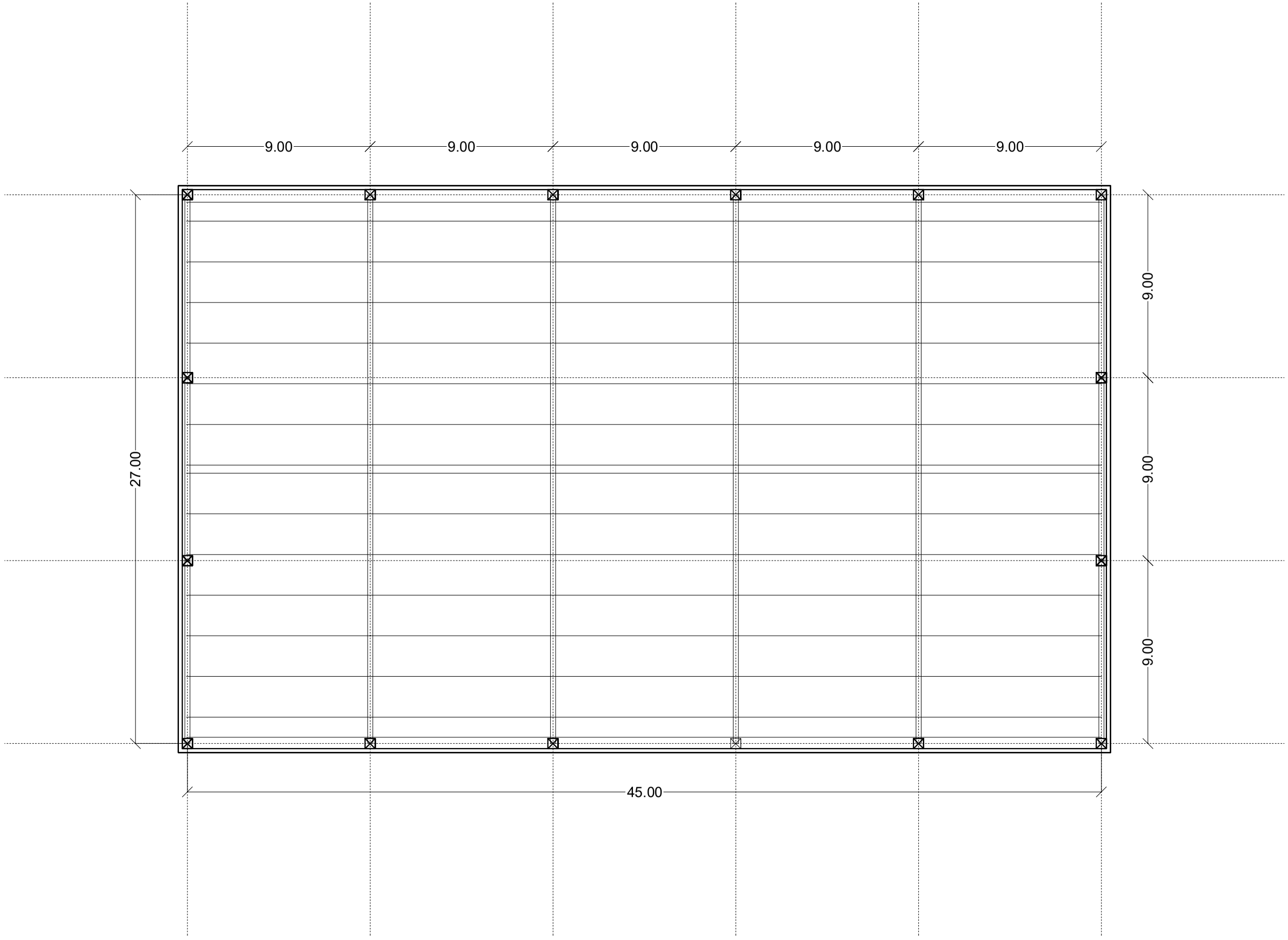

PLANOL Nº.	Data	Documentació tècnica	L'Ajuntament d'Almoster,	Serveis tècnics municipals,
3	Setembre 2026	COBERTA PISTA POLIESPORTIVA MUNICIPAL D'ALMOSTER		
	Escala 1/200	Plànol PROPOSTA		Matias Sabidó Foraster Arquitecte Municipal

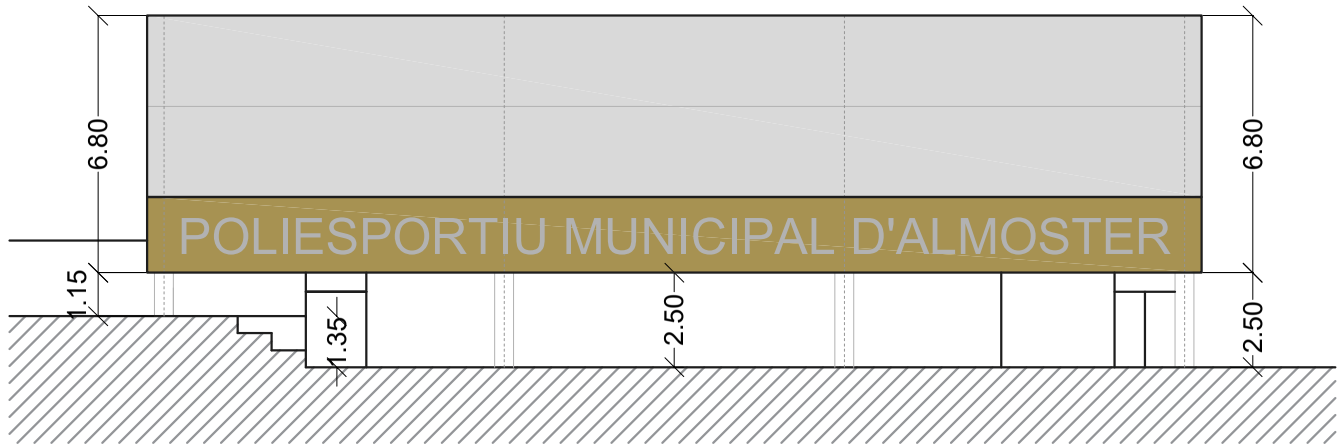

FAÇANA SUD

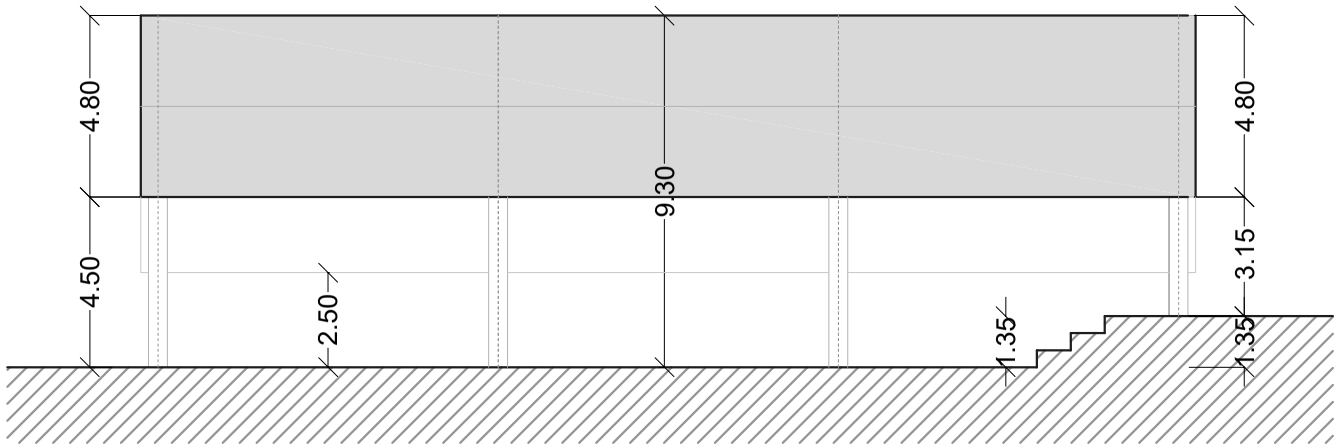

FAÇANA NORD

PLANOL Nº.	Data	Documentació tècnica	L'Ajuntament d'Almoster,	Serveis tècnics municipals,
4	Setembre 2026	COBERTA PISTA POLIESPORTIVA MUNICIPAL D'ALMOSTER		
	Escala 1/200	Plànol PROPOSTA		Matias Sabidó Foraster Arquitecte Municipal

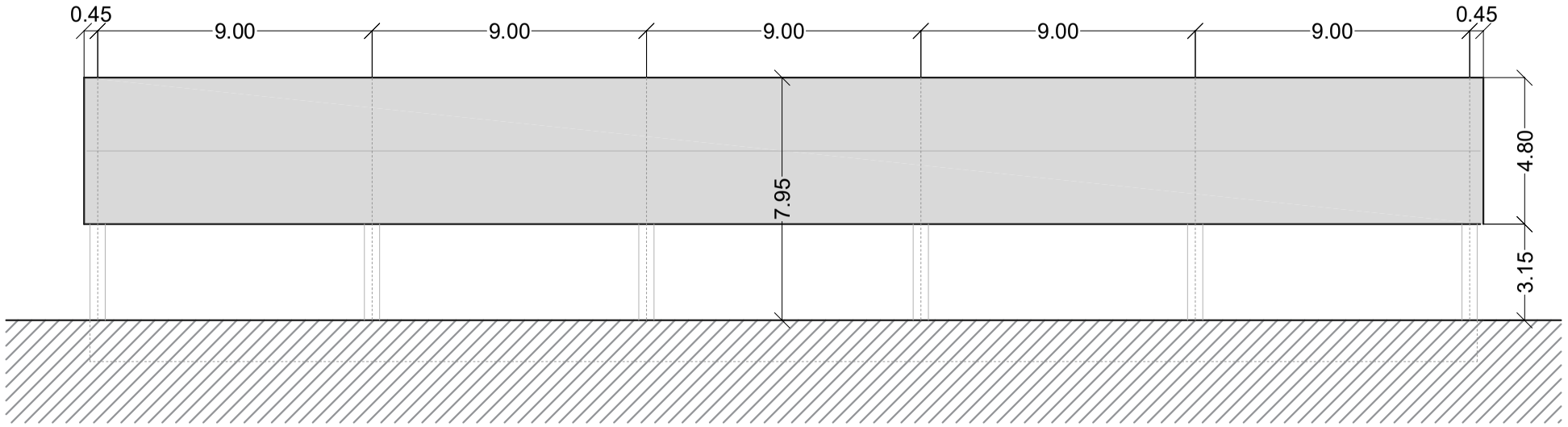

FAÇANA OEST

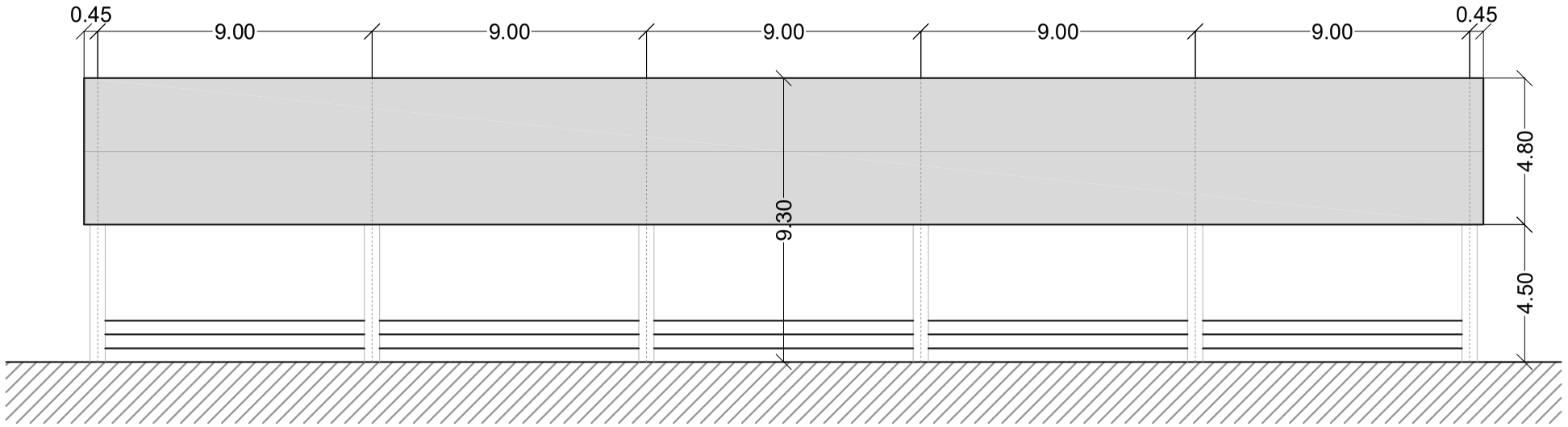

FAÇANA EST

PLANOL Nº.	Data	Documentació tècnica	L'Ajuntament d'Almoster,	Serveis tècnics municipals,
5	Setembre 2026	COBERTA PISTA POLIESPORTIVA MUNICIPAL D'ALMOSTER		
	Escala 1/200	Plànol PROPOSTA		Matias Sabidó Foraster Arquitecte Municipal

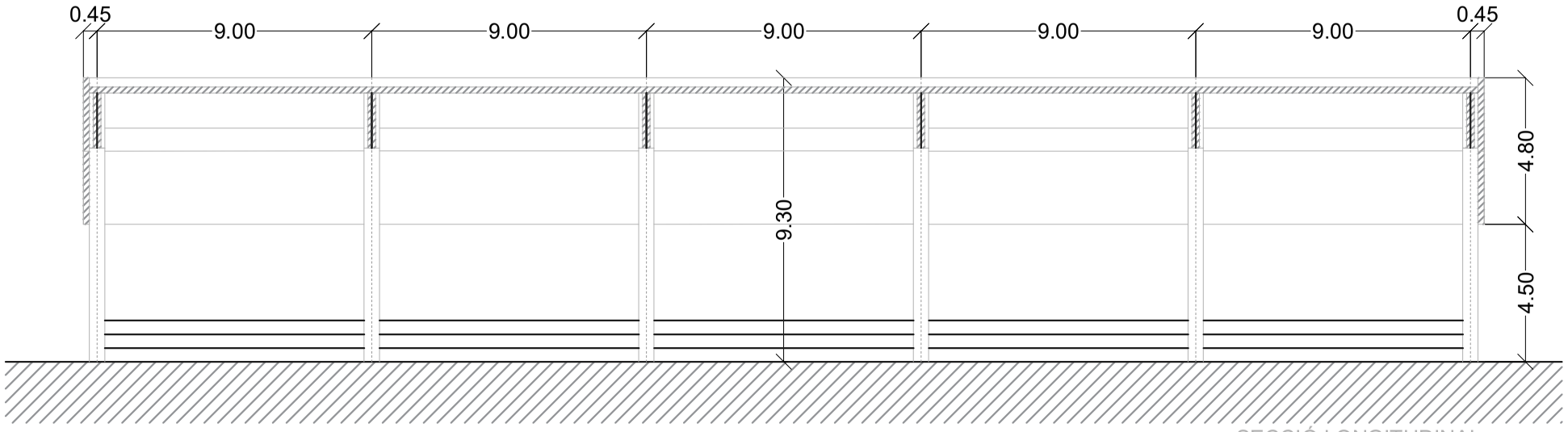

SECCIÓ LONGITUDINAL

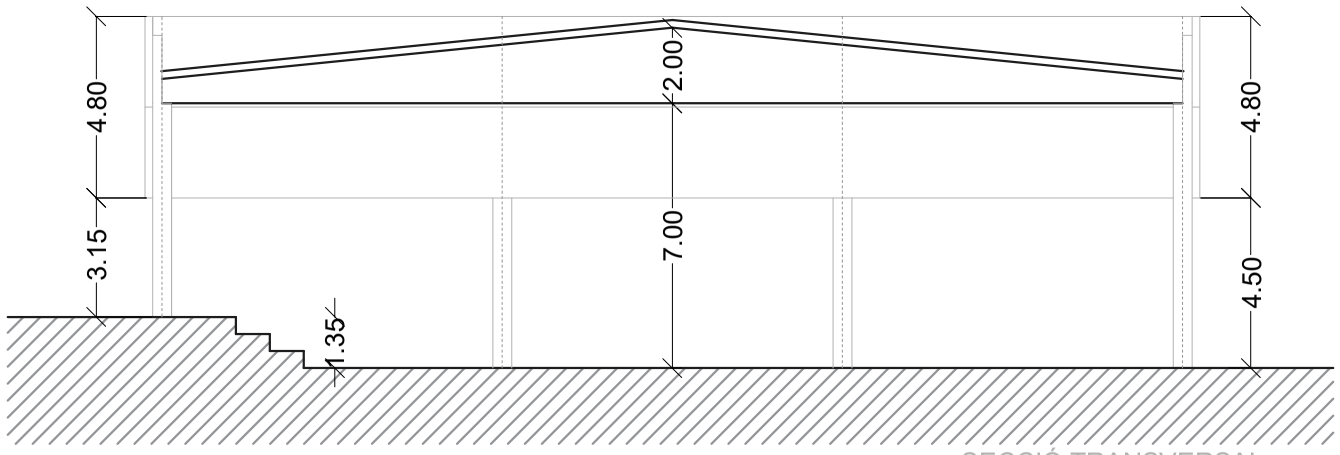

SECCIÓ TRANSVERSAL

PLANOL Nº. 6	Data Setembre 2026	Documentació tècnica COBERTA PISTA POLIESPORTIVA MUNICIPAL D'ALMOSTER	L'Ajuntament d'Almoster,	Serveis tècnics municipals,
	Escala 1/200	Plànol PROPOSTA		Matias Sabidó Foraster Arquitecte Municipal

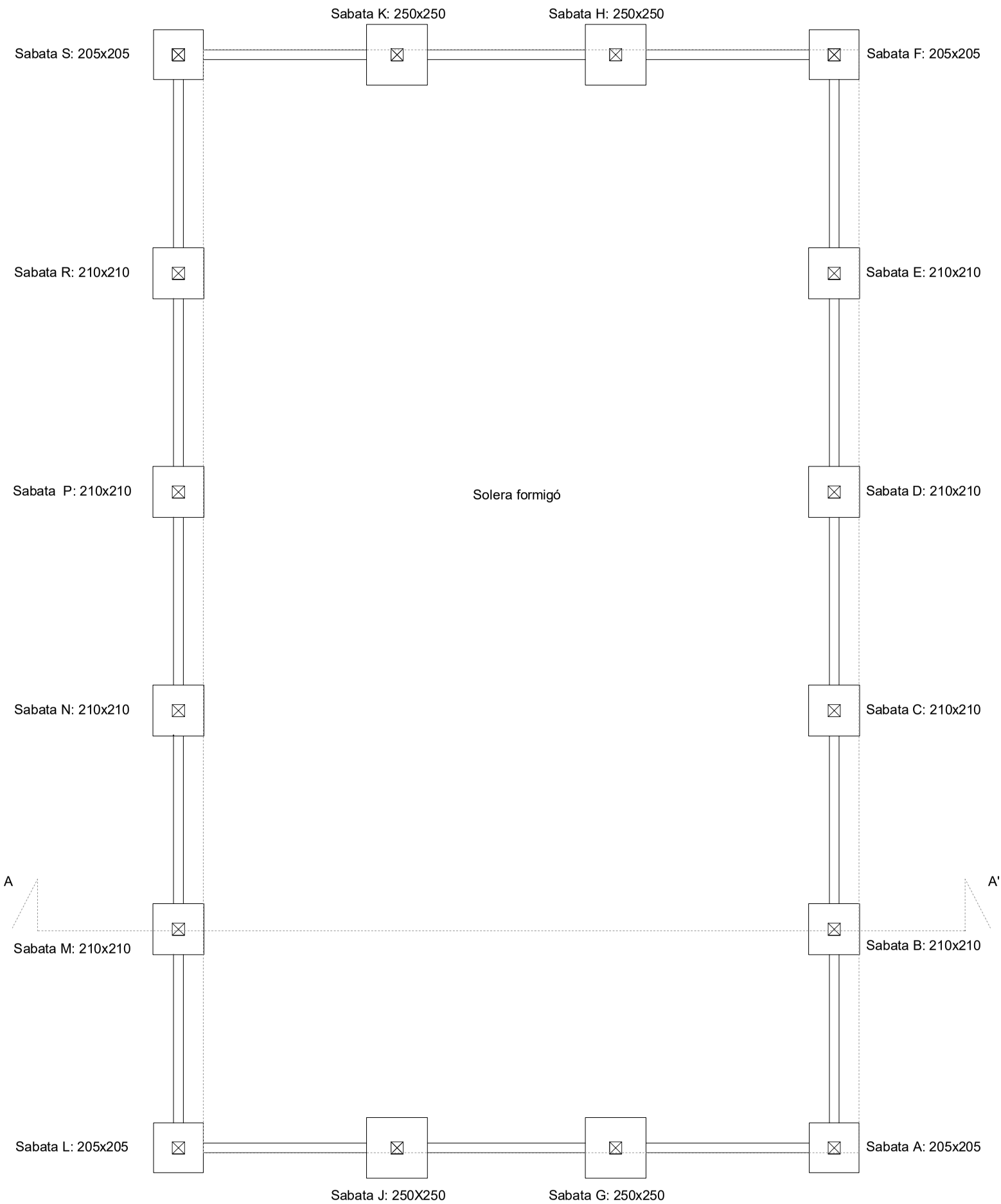

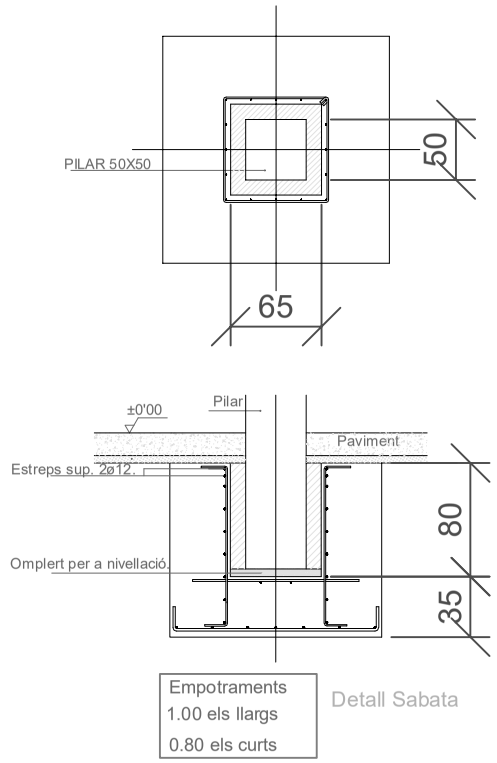

Detall Sabata

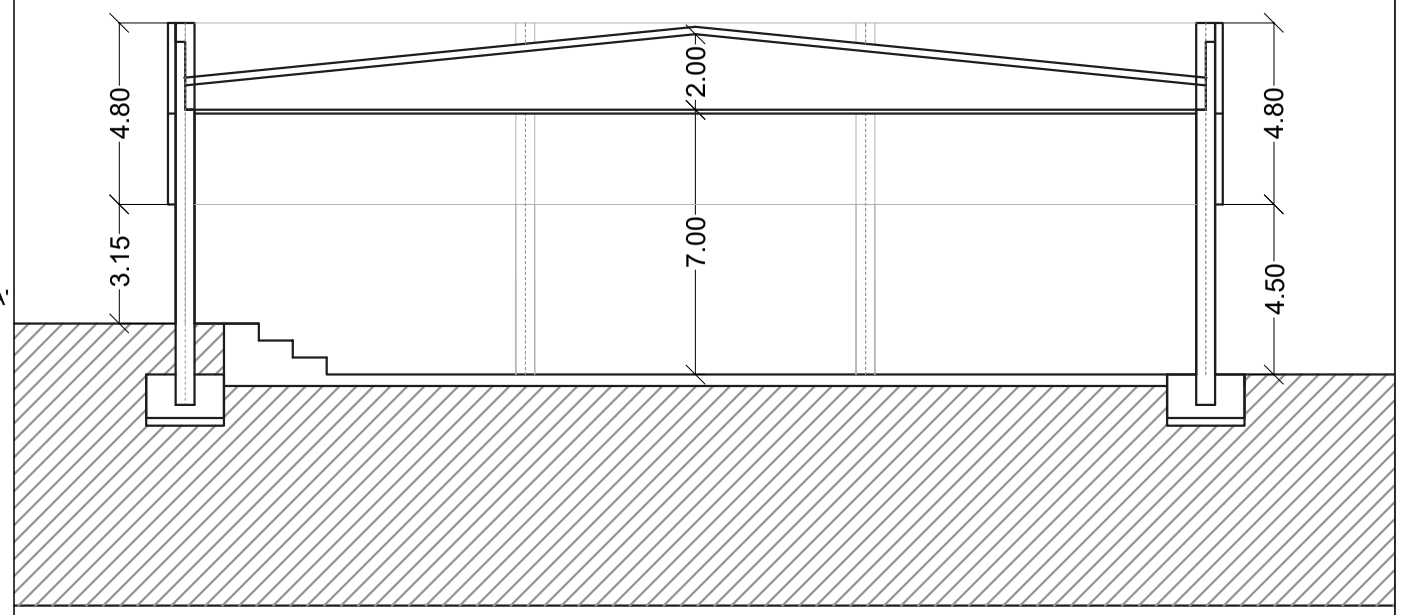

SECCIÓ TRANSVERSAL A-A'

PLANOL Nº.	Data	Documentació tècnica	L'Ajuntament d'Almoster,	Serveis tècnics municipals,
7	Setembre 2026	COBERTA PISTA POLIESPORTIVA MUNICIPAL D'ALMOSTER		
	Escala 1/200	Plànol FONAMENTS		Matias Sabidó Foraster Arquitecte Municipal

PLANOL Nº. 8	Data Setembre 2026	Documentació tècnica COBERTA PISTA POLIESPORTIVA MUNICIPAL D'ALMOSTER	L'Ajuntament d'Almoster,	Serveis tècnics municipals,
	Escala 1/200	Plànol MOVIMENT DE TERRES		Matias Sabidó Foraster Arquitecte Municipal

ANNEX A: MEMÒRIA DE CÀLCUL

1.1. Sustentació de l'edifici: característiques del terreny

Dins el solar a edificar es troba la pista poliesportiva actual, sobre la qual s'haurà de dissenyar la coberta. El terreny és pràcticament pla. Els fonaments ocupen una part de la pista poliesportiva actual, per la qual cosa, serà necessari efectuar l'enderroc d'aquesta part del paviment.

Segons la informació prèvia disponible no es preveuen ni es té informació que en el terreny de l'emplaçament hi hagi problemes derivats d'inestabilitats, lliscaments, usos previs que hagin pogut contaminar el sòl, obstacles enterrats, modificacions prèvies de la topografia, etc.

- Nivell freàtic: segons dades d'estudi geotècnic.
- Coeficient de permeabilitat del terreny: segons dades d'estudi geotècnic.
- Acceleració sísmica bàsica de l'emplaçament: a_b / g = 0,04
- Classificació sísmica del terreny: coeficient sísmic C = 1,6
- Terreny / aigua no agressius al formigó estructural segons Títol 2 del CE (taula 27.1.b)

1.2. Sistema estructural: bases de càlcul i accions

Els requisits de seguretat estructural, capacitat portant i aptitud al servei dels elements de fonamentació i contenció se satisfan segons els paràmetres establerts en el DB SE-C i que s'especifiquen a l'apartat MC 2.1. "Fonamentació i contenció de terres"

Les limitacions dels assentaments diferencials responen a les prescripcions del DB SE-C del CTE.

L'edifici projectat compleix el requisit de seguretat estructural donant compliment a les exigències bàsiques SE1: Resistència i estabilitat i SE2: Aptitud al servei, en els termes de l'article 10 del CTE. Aquests requisits es satisfan segons els paràmetres establerts als Documents Bàsics que li són d'aplicació:

- DB SE Seguretat estructural
- DB SE-AE Accions a l'edificació
- DB SE-C Fonaments
- DB SE-A Acer
- DB SE-F Fàbrica

Per les estructures de formigó, acer i mixtes en el que s'estableix al CE Codi Estructural. Pel que fa a la sismicitat en el que s'estableix a la NCSE-02 Norma de construcció sismoresistent.

Igualment, es dona compliment a l'exigència bàsica SI6: Resistència estructural a l'incendi amb els paràmetres establerts a:

- DB SI 6. Resistència al foc de l'estructura

La definició del temps de resistència al foc dels elements estructurals s'especifica a l'apartat de la Memòria Descriptiva, Seguretat en cas d'incendi, d'aquesta memòria.

Les previsions tècniques considerades en el projecte pel que fa al sistema estructural es desenvolupen en aquest apartat.

Les bases de càlcul, les característiques dels materials, els procediments emprats pel càlcul i la quantificació i justificació de les prestacions del sistema estructural es desenvolupen al apartat 2. "Sistema estructural".

Per garantir la resistència i l'estabilitat de l'estructura s'ha fet la comprovació estructural mitjançant el càlcul pel mètode dels Estats Límit:

- Estats Límit Últims
- Estat Límit de Servei
- Estat Límit de Durabilitat

Comprovant que, considerant els valors de les accions, de les característiques dels materials i de les dades geomètriques (tots ells afectats pels corresponents coeficients parcials de seguretat) la resposta estructural no és inferior a l'efecte de les accions aplicades amb l'índex de fiabilitat suficient per cadascuna de les situacions de projecte considerades, que són:

- Situacions persistents, que corresponen a les condicions d'ús normal de l'estructura
- Situacions transitòries, com poden ser les que es produeixen durant la construcció o reparació de l'estructura
- Situacions accidentals, que corresponen a condicions excepcionals

Per obtenir els valors de càlcul de l'efecte de les accions s'han tingut en compte les accions especificades en aquest apartat amb les combinacions d'accions i els coeficients que s'especifiquen a continuació.

Els valors de càlcul de la resistència s'obtenen minorant els materials estructurals amb els coeficients indicats a la memòria constructiva.

- per situacions persistents o transitòries,

$$\sum_{j\geq 1} \gamma_{G,j} * G_{k,j} + \gamma_{Q,1} * Q_{k,1} + \sum_{i>1} \gamma_{Q,i} * \psi_{0,i} * Q_{k,i}$$

- per situacions extraordinàries,

$$\sum_{j\geq 1} \gamma_{G,j} * G_{k,j} + A_d + \gamma_{Q,1} * \psi_{1,1} * Q_{k,1} + \sum_{i>1} \gamma_{Q,i} * \psi_{2,i} * Q_{k,i}$$

γ_G : coeficient parcial d'una acció permanent

γ_Q : coeficient parcial per a una acció variable

G_k: valor característic d'una acció permanent

Q_k: valor característic d'una acció variable simple

A_d: valor de càlcul d'una acció accidental

$\psi_{0,1,2}$: coeficients de simultaneïtat

Els valors dels coeficients de simultaneïtat corresponen també als definits en el DB SE i són els següents:

Coeficients de simultaneïtat	**Categoria**	ψ_0	ψ_1	ψ_2
Sobrecàrrega superficial d'ús				
Zones residencials	A	0,7	0,5	0,3
Zones comercials	D	0,7	0,7	0,6
Zones de tràfic i aparcament vehicles lleugers (pes total < 30 kN)	E	0,7	0,7	0,6
Cobertes transitables	F	0,7	0,5	0,6
Cobertes accessibles només per a conservació	G	0	0	0
Neu				
per a alçades ≤ 1000 m		0,5	0,2	0
Vent		0,6	0,5	0
Accions variables del terreny		0,7	0,7	0,7

El període de servei previst pels elements de l'estructura principal és l'establert en el CTE i s'han seguit les prescripcions de durabilitat que s'hi estableixen pels diferents materials estructurals emprats.

Els elements estructurals reemplaçables (baranes, recolzament d'instal·lacions, etc.), que no formen part de l'estructura principal, poden tenir una vida útil inferior que es valorarà segons les inspeccions prescrites en el manual d'ús i manteniment i el pla de manteniment.

ACCIONS

Càrregues permanents (G)

- *Pesos propis (Els valors dels pesos propis es poden extreure del Catàleg d'Elements Constructius, o de catàlegs comercials, tenint en compte la configuració de les diferents solucions)*

Materials:	**kN/m³**
Formigó armat	25,0
Formigó en massa	23,0
Morter de ciment	19,0
Morter de pendents d'àrids lleugers	9,0
Totxo calat	15,0
Totxana	12,0
Acer estructural	78,5
Revestiments:	**kN/m²**
Enguixat	0,15
Arrebossat	0,20
Elements constructius superficials	**kN/m²**
Forjat reticular, cassetó de formigó, 25+5cm de cantell	5,50
Llosa d'escala de 18cm	4,50
Llosa voladís de 20cm	5,00
Llosa massissa de 20cm (coberta)	5,00
Teulada de teula ceràmica	0,70
Paviment de gres extruït col·locat amb morter adhesiu	0,60
Cel ras de guix	0,20
Envans de maó fins a 7cm de gruix	1,00
Elements constructius lineals (alçada entre plantes= 2,55m)	**kN/ml**
Compartimentacions de totxo calat de 14 + aïllaments + acabats	5,60
Compartimentacions de totxo calat de 14 + maó foradat de 7 + acabats	6,45
Compartimentacions de maó foradat de 7 + totxana de 9 + acabats	5,00
Façana (totxo calat+aïllament+envà de 4, arrebossat exterior i enguixat interior)	7,00
Mitgera (totxo calat de 14 +placa de guix)	5,60
Total pesos propis considerats per planta	**kN/m²**
Sostre planta soterrani ús habitatge	7,30
Sostre planta soterrani ús comercial	6,70
Sostre planta soterrani coberta plana	7,50
Sostre planta baixa zones interiors habitatge	7,30
Sostre planta baixa - balcó	6,40
Sostre planta primera zones interiors habitatge	7,30
Sostre planta primera - balcó	6,40
Sostre planta segona zones interiors habitatge	7,30

Sostre planta segona – coberta plana	7,50
Sostre planta sotacoberta	6,70

- Accions del terreny

Es consideren les empentes del terreny segons les característiques que s'esmenten a l'apartat d'aquesta memòria.

Càrregues Variables (Q)

- Sobrecàrregues d'ús

Categoria d'ús		**Subcategories d'ús**		**Càrrega uniforme* (kN/m^2)**	**Càrrega concentrada* (kN)**
A	Zones residencials	**A1**	Habitatges	2,0	2,0
		A2	Trasters i magatzem d'escombraries	3,0	2,0
D	Zones comercials	**D1**	Locals comercials	5,0	4,0
E	Zones de tràfic i aparcament per a vehicles lleugers (pes total < 30 kN)			2,0	2 x 10,0 *
F	Cobertes transitables accessibles només privadament			2,0 **	2,0
G	Cobertes accessibles només per a conservació	**G1**	Cobertes amb inclinació < 20º	1,0	2,0

* En el cas E (zones de trànsit i d'aparcament) les dues càrregues concentrades s'apliquen simultàniament amb la càrrega uniforme i separades 1,80m. En la resta de casos l'aplicació de la càrrega uniforme i de la càrrega concentrada es fa de manera independent i no simultània.

** Es considera convenient augmentar la càrrega uniforme establerta en el DB SE AE de 1 kN/m^2 a 2 kN/m^2

- Sobrecàrrega d'ús en zones d'accés i evacuació: 3 kN/m^2
- Sobrecàrrega en balcons volats: La mateixa sobrecàrrega d'ús de la zona que serveix i una sobrecàrrega lineal a les vores de 2,0 kN/ml
- Sobrecàrrega sobre el terreny que desenvolupa empentes en els elements de contenció: 1,0 kN/m^2 en les zones d'us privat i 3,0 kN/m^2 a la zona del carrer

- Reducció de sobrecàrregues

No s'ha fet reducció de sobrecàrregues en els elements estructurals, ni verticals ni horitzontals.

Per tant:

Vent direcció x	Pressió (kN/m^2)	Succió (kN/m^2)
Coberta	0,52	0,325

Vent direcció y	Pressió (kN/m^2)	Succió (kN/m^2)
Coberta	0,52	0,357

- Accions tèrmiques

No s'han tingut en compte efectes tèrmics en l'estructura principal de formigó armat ja que no existeixen elements continus de més de 40 m i per tant no és necessari.

- Càrrega de neu

Zona climàtica d'hivern: Zona 2

Alçada topogràfica: 250 m

Sobrecàrrega de neu en terreny horitzontal: sk = 1,4 kN/m^2

Coeficient de forma de la coberta inclinada 18,3º: μ = 1

Càrrega de neu considerada sobre la projecció horitzontal de la coberta inclinada:

$$qn = \mu \cdot sk = 1{,}4 \text{ kN/m}^2$$

Càrrega de neu considerada sobre la coberta plana:

$$qn = \mu \cdot sk = 1{,}4 \text{ kN/m}^2$$

Accions accidentals (A)

- Sisme

L'acceleració sísmica bàsica de l'emplaçament és a_b / g = 0,04 i l'edifici es classifica com d'importància normal.

Per tant en aquest cas, segons la NCSE-02, un edifici de 1 planta sobre rasant i amb estructura de pòrtics travats amb característiques de resistència i rigidesa similars en les dues direccions queda exempt del seu compliment.

- Incendi

El càlcul de la resistència al foc de l'estructura s'ha fet pels mètodes simplificats proposats pel DB SI, concretament segons l'annex C pels elements estructurals de formigó.

Amb aquests mètodes simplificats no es necessari tenir en compte les accions indirectes derivades de l'incendi i, per tant, les accions aplicades en cas d'incendi són les mateixes que en situació permanent afectades amb els coeficients de simultaneïtat i de seguretat aplicables en la situació extraordinària d'incendi i que s'especifiquen en aquest apartat.

En aquest projecte no és necessari preveure càrregues específiques per a la intervenció dels bombers.

- Impacte de vehicles

No es considera l'impacte de vehicles des de l'exterior de l'edifici, el CTE no ho prescriu a no ser que ho estableixi l'ordenança municipal, que en aquest cas no ho fa.

En canvi, sí que es considera l'impacte des de l'interior de l'edifici en les zones de circulació de vehicles. En els elements estructurals verticals de la planta soterrani s'ha considerat una força de 50 kN (l'aparcament es per a vehicles de fins a 30 kN) en la direcció paral·lela a la via, actuant en un pla horitzontal situat a 0,6m sobre la superfície del vial. Igualment, però no de manera simultània, s'han aplicat 25 kN en al direcció perpendicular al vial.

No s'apliquen forces d'impacte sobre elements horitzontals donat que tots estan situats a una alçada superior a 1,80m.

Coeficients parcials de seguretat de les accions geotècniques

Els coeficients de seguretat emprats en el càlcul de la fonamentació s'ajusten a les prescripcions del DB SE C i són els següents:

Situació de dimensionat	Tipus	Materials		Accions	
		γ_R	γ_M	γ_E	γ_F
Persistent o transitòria	Esfondrament	3,0	1,0	1,0	1,0
	Estabilitat global	1,0	1,8	1,0	1,0
	Lliscament	1,5	1,0	1,0	1,0
	Bolc:				
	Accions estabilitzadores	1,0	1,0	0,9	1,0
	Acciones desestabilitzadores	1,0	1,0	1,8	1,0
Extraordinària	Esfondrament	2,0	1,0	1,0	1,0
	Estabilitat global	1,0	1,2	1,0	1,0
	Lliscament	1,1	1,0	1,0	1,0
	Bolc:				
	Accions estabilitzadores	1,0	1,0	0,9	1,0
	Acciones desestabilitzadores	1,0	1,0	1,2	1,0

γ_R : coeficient parcial per a la resistència del terreny

γ_M : coeficient parcial per a les propietats dels materials, incloses les del terreny

γ_E : coeficient parcial per a l'efecte de les accions

γ_F : coeficient parcial per a les accions

Els coeficients corresponents a la capacitat estructural dels elements de fonamentació i contenció són els establerts al DB SE i al CE i s'especifiquen a continuació.

Coeficients parcials de seguretat de les accions sobre l'edifici

Per obtenir els valors de càlcul de l'efecte de les accions s'han tingut en compte les accions amb les combinacions d'accions i els coeficients indicats en aquest apartat.

Els coeficients de seguretat per les accions emprats en les comprovacions dels Estats Límit Últims s'ajusten als especificats en el DB SE i són els següents:

Coeficients parcials de seguretat (γ) per a les accions en Estats Límit Últims					
Tipus de verificació	**Tipus d' acció**	**Situació persistent/transitòria**		**Situació extraordinària**	
		desfavorable	**favorable**	**desfavorable**	**favorable**
Resistència	**Permanent:**				
	Pes propi, pes del terreny	1,35	0,80	1,0	1,0
	Empentes del terreny	1,35	0,70	1,0	1,0
	Variable	1,50	0	1,0	0
Estabilitat	**Permanent:**				
	Pes propi, pes del terreny	1,10	0,90	1,0	1,0
	Empentes del terreny	1,35	0,80	1,0	1,0
	Variable	1,50	0	1.0	0

Els coeficients de seguretat per les accions emprats en les comprovacions dels Estats Límit de Servei s'ajusten als especificats en el DB SE i són els següents:

Coeficients parcials de seguretat (g) per a les accions en Estats Límit de Servei		
Tipus d'acció:	desfavorable	favorable
Permanent	1,0	1,0
Variable	1,0	0

Deformacions admissibles

Les limitacions dels assentaments diferencials responen a les prescripcions del DB SE-C del CTE i són les següents:

Valors límit basats en la distorsió angular, β	
Tipus d'estructura	**Límit**
Murs de contenció	1/300
Estructures reticulades amb envans de separació	1/500

En aquest cas es limita també l'assentament màxim a 2,5cm

Pel que fa a l'estructura s'ha verificat que, per a les situacions de dimensionat pertinents, l'efecte de les accions no arriba al valor límit admissible de deformació establert a tal efecte i que, seguint les prescripcions del DB SE, en aquest cas són els següents:

Limitacions de les fletxes relatives dels sostres i de la coberta:

- Fletxa < 1/500 en les zones amb envans fràgils i/o paviments rígids sense juntes
- Fletxa < 1/400 en les zones amb envans ordinaris i paviments rígids amb juntes
- Fletxa < 1/300 en la resta dels casos

Limitacions dels desplaçaments horitzontals:

- desplom total < 1/500 de l'alçada total de l'edifici
- desplom local < 1/250 de l'alçada de la planta en qualsevol d'elles

Vibracions i Fatiga

Donat l'ús de l'edifici no es considera susceptible de patir vibracions que puguin produir el col·lapse de l'estructura i, per tant, no resulta necessari fer aquest tipus de comprovació.

Pel que fa a la fatiga, aquest estat límit, tampoc resulta necessari comprovar-lo, només cal tenir-la en compte en els elements estructurals interns de l'ascensor per part del subministrador i instal·lador d'aquest aparell.

2.1.Estructura

Descripció

L'estructura consta d'una planta de pòrtics de formigó armat i coberta Sandwich.

Aquest pórtics consten de pilars,que es troben empotrats a cimentació 80 cm, amb jàsseres peraltades per als portics centrals i riostres per als laterals. Per determinar la baixada de càrregues fins els fonaments s'analitzaran les diferents càrregues que suportarà l'estructura : Per les càrregues verticals es consideren les càrregues de coberta (coberta sandwitx, instal.lacions, sobrecàrrega d'ús i sobrecàrrega de neu) que es transmeten sobre les biguetes, i aquestes les transmeten a les peraltades sobre les quals estan recolzades. Aquestes peraltades i les canals, que recullen l'aigua de coberta, transmeten la càrrega sobre el cap del pilar. L'excentricitat considerada és la del seu punt d'aplicació respecte a l'eix del pilar. En les mènsules es considera que les càrregues estan

centrades en la seva base longitudinal de vol. Per analitzar les càrregues horitzontals es considera el vent en els dos eixos principals de l'edifici, doncs la càrrega de vent q incideix en les plaques de tancament. El perímetre de l'edifici està format íntegrament plaques de tancament verticals, que transmeten la resultant de l`acció de q per tota la placa a cimentació i a la canal H-40, que alhora està recolzada sobre el cap dels pilars.

La coberta consta de panell Sandwich, rebuda sobre bigues pretensades i jàsseres peraltades I-40.

L'estructura vertical està composta pels pilars de formigó armat prefabricat d'altura de 9,30 m i de secció 50x50.

La llum màxima entre eixos de pilars és de 9,0m.

Segons el punt Condicions per a la Intervenció de bombers, en aquest projecte no és necessari preveure càrregues específiques per a la intervenció dels bombers.

Mètode de càlcul

Com a valors característics i de càlcul de les dades geomètriques dels elements estructurals s'han adoptat els valors nominals definits als plànols del projecte.

En el cas dels elements estructurals de formigó armat, s'han efectuat les comprovacions relatives als diferents ELU i als ELS del CE. Així mateix, els criteris d'armat segueixen també les especificacions del CE, ajustant els coeficients de seguretat, la disposició d'armadures i les quanties geomètriques i mecàniques mínimes i màximes a aquestes especificacions.

El càlcul de la fonamentació superficial i els murs de contenció, pel que fa a la seva interacció amb el terreny, s'ha fet segons estableix el DB SE-C, comprovant els ELU i ELS amb el corresponents coeficients de seguretat especificats a l'apartat "Sistema estructural: bases de càlcul i accions" d'aquesta memòria. Pel que fa a la seguretat estructural, aquests elements s'han dimensionat i comprovat segons les especificacions del CE**.**

Estat de càrregues

<u>Estructura prefabricada:</u>

Pes propi jàssera peraltada I-40: 449 Kp/m

Pes propi jàssera Riostra 65: 304 Kp/m

<u>Coberta :</u>

Pes propi bigueta T-22: 34 Kp/m

Sobrecàrrega d'ús : 100 Kp/m2

Sobreacàrrega de neu : 100 Kp/m2

Pes propi coberta tipus sandwitx: 20 Kp/m2

Pes propi instal.lacions: 20 Kp/m2

<u>Càrregues de vent:</u>

Sobrecàrrega de vent en coberta: 18 Kp /m2 \ -67 Kp/m2

Sobrecàrrega de vent en les façanes: 76 Kp /m2 \ - 40 Kp/m2

Dimensionat

Com a valor de càlcul de les seccions s'han agafat els valors nominals definits en els plànols del projecte i pel que fa a les toleràncies d'execució en general, junt amb les limitacions que s'estableixin particularment en el Plec de Prescripcions Tècniques Particulars.

Les combinacions d'accions per determinar els efectes de les accions de curta durada que puguin resultar irreversibles són les anomenades <u>combinacions característiques</u>:

$$\sum_{j\geq 1} \gamma_{G,j} * G_{k,j} + \gamma_{Q,1} * Q_{k,1} + \sum_{i>1} \gamma_{Q.i} * \psi_{0,i} * Q_{k,i}$$

Les combinacions d'accions per determinar els efectes de les accions de curta durada que puguin resultar reversibles són les anomenades <u>combinacions freqüents</u>:

$$\sum_{j\geq 1} \gamma_{G,j} * G_{k,j} + \gamma_{Q,1} * \psi_{1,1} * Q_{k,1} + \sum_{i>1} \gamma_{Q,i} * \psi_{2,i} * Q_{k,i}$$

Les combinacions d'accions per determinar els efectes de les accions de llarga durada són les anomenades <u>combinacions quasi permanents</u>:

$$\sum_{j\geq 1} \gamma_{G,j} * G_{k,j} + \sum_{i>1} \gamma_{Q,i} * \psi_{2,i} * Q_{k,i}$$

Estructura de formigó armat: Recobriments per durabilitat i resistència al foc

Durabilitat

Segons la classificació de les classes d'exposició del CE, s'ha dividit l'estructura en els següents grups d'ambients comuns per tal de dur a terme una gestió coherent de l'execució de l'obra:

Elements estructurals de formigó armat:

Element estructural	**Tipus d'ambient**	**Consideracions**
Pilars	XC1	Sempre revestits
Llosa de coberta	XC1	Aïllada i impermeabilitzada

Amb aquesta definició d'ambients, amb coherència amb el càlcul d'estructures i per facilitat a l'obra s'opta per un formigó de resistència 30 N/mm^2 amb una relació d'aigua/ciment de 0.55 per a tota l'estructura (excepte fonamentació).

El recobriment mínim d'una armadura s'ha de complir en qualsevol punt. Per garantir aquests valors mínims, es prescriu en projecte el recobriment nominal que és el que queda reflectit en els plànols i el que servirà per definir els separadors.

A continuació s'especifiquen els recobriments nominals en funció del període de vida útil de l'estructura de 50 anys, del tipus d'ambient i/o de la resistència al foc necessària dels diferents elements estructurals. Aquests valors dels recobriments corresponen a formigó elaborat amb ciment CEM I o amb altres tipus de ciment, o amb addicions, i per a un control d'execució normal.

Pilars de formigó armat	r_{nom} = 30mm (per XC1)

Classe d'exposició:

- XC1

Exigències de foc:

- R 60
- dimensió mínima de les cares dels pilars de 200mm
- distància mínima equivalent a l'eix de l'armadura, a_m = 20mm

Exigència de durabilitat:

- C_{nom} = 20mm + Δ10 = 30mm

Caracterització dels materials

Formigó

El formigó dels elements estructurals, agrupats en concordança amb el tipus d'exposició, amb el càlcul estructural i amb els necessaris criteris de gestió d'execució de l'obra, serà:

Pilars:

- HA-30/F/20/XC1
- nivell de control: estadístic

Biguetes:

- HA-30/F/12/XC4
- nivell de control: estadístic

Acer d'armar

- barres corrugades: B500S
- malles electrosoldades: B500T

Coeficients parcials de seguretat pels Estats Límit Últims (*)		
Situació de projecte:	**Formigó γ_c**	**Acer γ_s**
Persistent o transitòria	1,5	1,15
Accidental	1,3	1,0
Coeficients parcials de seguretat pels Estats Límit de Servei	1,0	1,0

(*) Aquests valors dels coeficients parcials de seguretat del formigó i de l'acer són coherents amb les desviacions geomètriques màximes definides en el punt 5.1.1 pel cas de l'acer, 5.2 en el cas dels elements de fonamentació i en el 5.3 pel cas dels elements estructurals de formigó construïts in situ de l'Annex 14 del CE.

ANNEX B: PREDIMENSIONAT FONAMENTACIÓ

ZAPATA: 205x205x115 para PILAR: A (50*50)

Fig.1: FORMAS.ARMADO CALIZ PLANTA

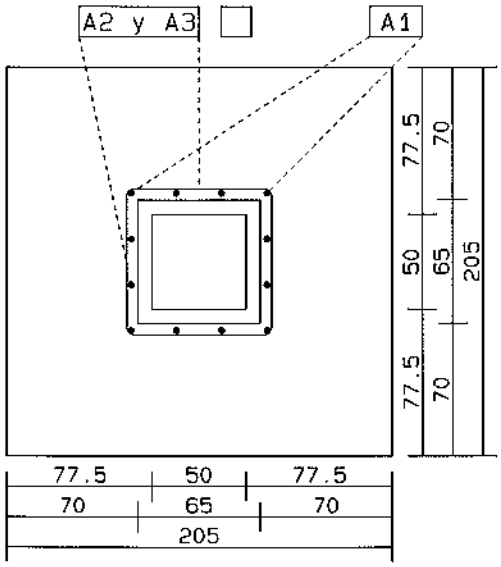

Fig.2: ARMADURA INFERIOR Esc: 1/40

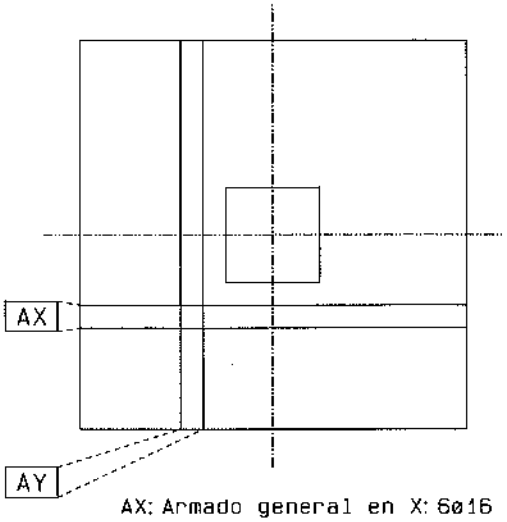

AX: Armado general en X: 6ø16 p.m.l.
AY: Armado general en Y: 6ø16 p.m.l.

ARMADO DEL CALIZ: SECCION Esc: 1/20

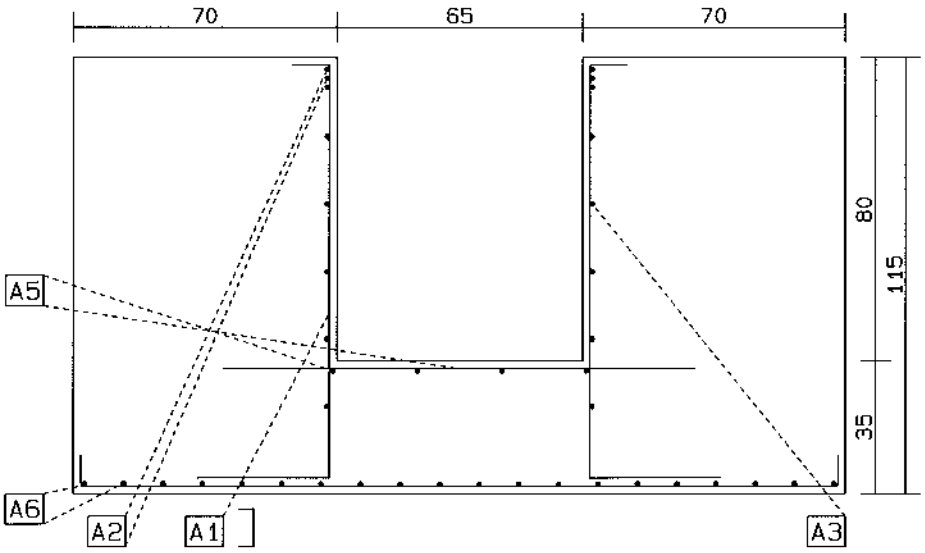

A1: Barras verticales 4ø16 por cara: Total 12ø16
A2: Cercos horizontales superiores: 2ø12 (en 24 cms superiores)
A3: Cercos horizontales inferiores: 3ø10 (en 66 cms siguientes)
A5: Refuerzo local bajo pilar: 4ø12en ambas direcciones
A6: Armado inferior zapata (Ver Fig.2)

CLIENTE: AJUNTAMENT ALMOSTER

OBRA: 01/31823 /01

FECHA: 12-11-24

MATERIALES (EHE-08) .Hormigon: HA-25 Cc=1.5

Acero: B 500 S Cy=1.15

Tension admisible TERRENO: .2N/mm2

ZAPATA: 210x210x115 para PILAR: B (50*50)

Fig.1: FORMAS.ARMADO CALIZ PLANTA

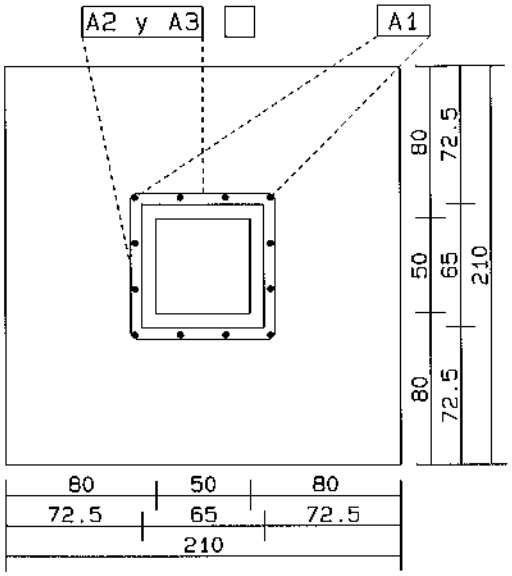

Fig.2: ARMADURA INFERIOR Esc: 1/40

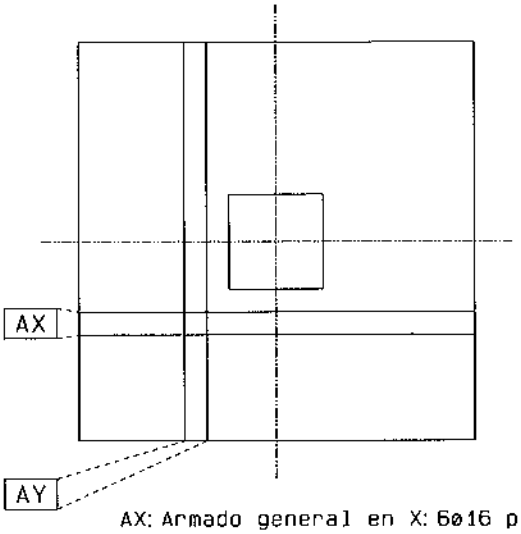

AX: Armado general en X: 6ø16 p.m.l.
AY: Armado general en Y: 6ø16 p.m.l.

ARMADO DEL CALIZ: SECCION Esc: 1/20

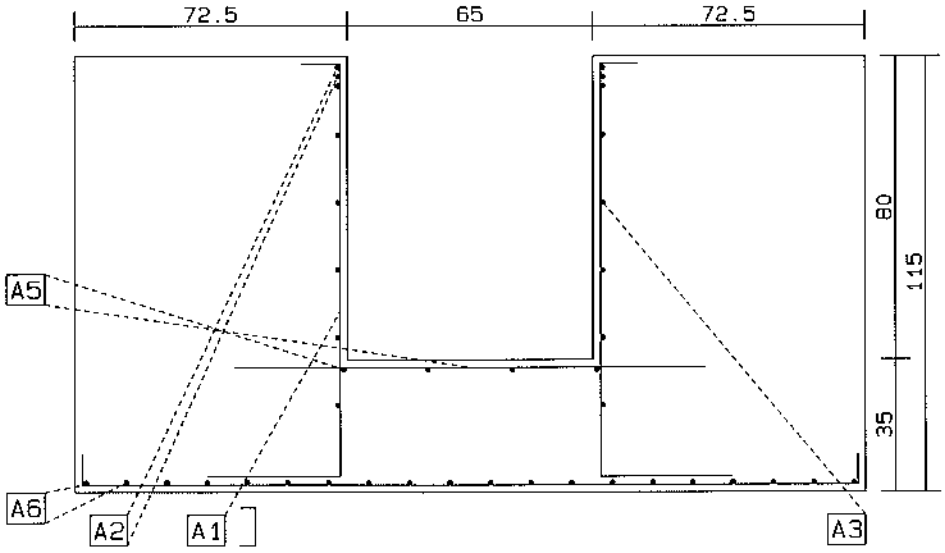

A1: Barras verticales 5ø16 por cara: Total 16ø16
A2: Cercos horizontales superiores: 3ø12 (en 24 cms superiores)
A3: Cercos horizontales inferiores: 4ø10 (en 66 cms siguientes)
A5: Refuerzo local bajo pilar: 4ø12en ambas direcciones
A6: Armado inferior zapata (Ver Fig.2)

CLIENTE: AJUNTAMENT ALMOSTER

OBRA: 01/31823 /01

FECHA: 12-11-24

MATERIALES (EHE-08) .Hormigon: HA-25 Cc=1.5

Acero: B 500 S Cy=1.15

Tension admisible TERRENO: .2N/mm2

ZAPATA: 210x210x115 para PILAR: C (50*50)

Fig.1: FORMAS.ARMADO CALIZ PLANTA

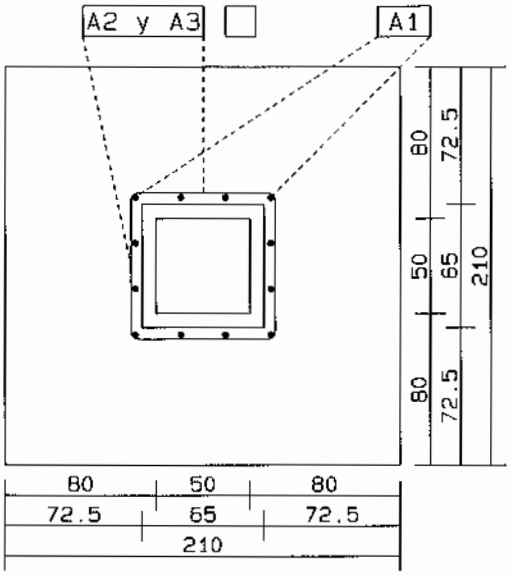

Fig.2: ARMADURA INFERIOR Esc: 1/40

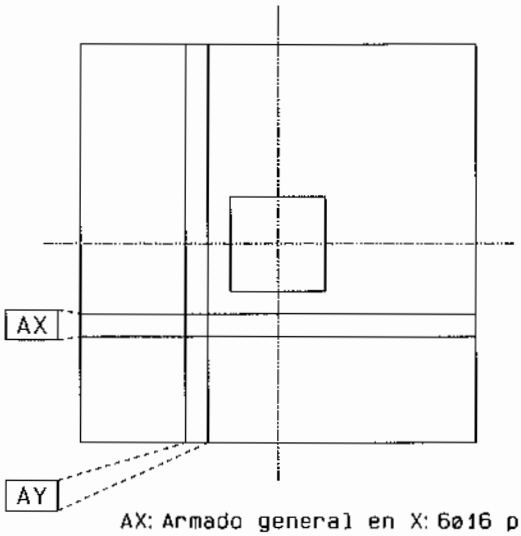

AX: Armado general en X: 6ø16 p.m.l.
AY: Armado general en Y: 6ø16 p.m.l.

ARMADO DEL CALIZ: SECCION Esc: 1/20

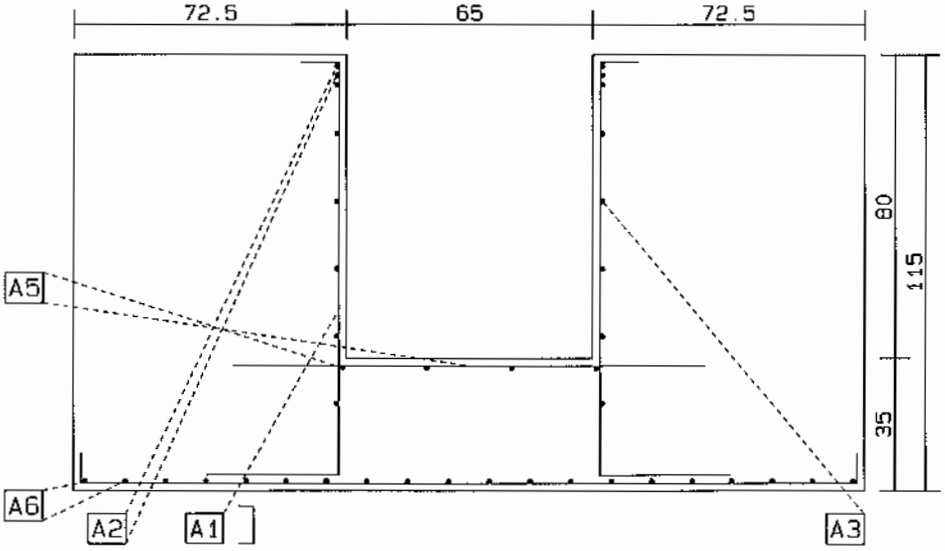

A1: Barras verticales 6ø16 por cara: Total 20ø16
A2: Cercos horizontales superiores: 3ø12 (en 24 cms superiores)
A3: Cercos horizontales inferiores: 4ø10 (en 66 cms siguientes)
A5: Refuerzo local bajo pilar: 4ø12en ambas direcciones
A6: Armado inferior zapata (Ver Fig.2)

CLIENTE: AJUNTAMENT ALMOSTER

OBRA: 01/31823 /01

FECHA: 12-11-24

MATERIALES (EHE-08) .Hormigon: HA-25 Cc=1.5

Acero: B 500 S Cy=1.15

Tension admisible TERRENO: .2N/mm2

ZAPATA: 210x210x115 para PILAR: D (50*50)

Fig.1: FORMAS.ARMADO CALIZ PLANTA

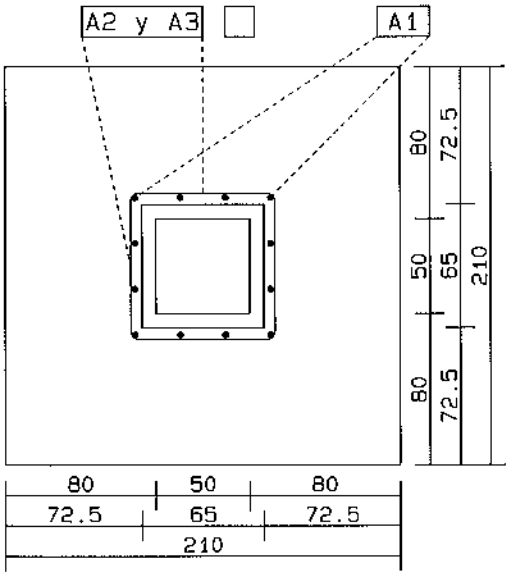

Fig.2: ARMADURA INFERIOR Esc: 1/40

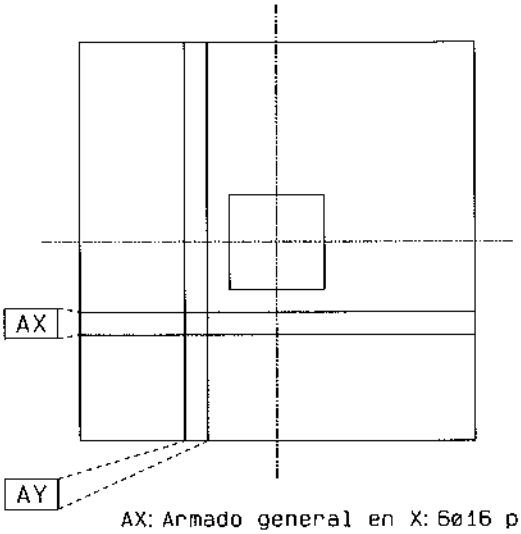

AX: Armado general en X: 6ø16 p.m.l.
AY: Armado general en Y: 6ø16 p.m.l.

ARMADO DEL CALIZ: SECCION Esc: 1/20

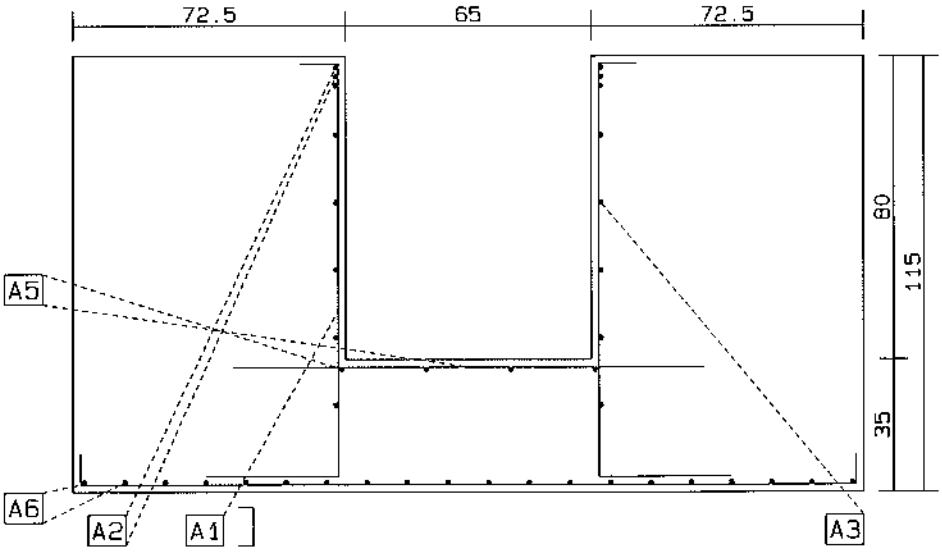

A1: Barras verticales 6ø16 por cara: Total 20ø16
A2: Cercos horizontales superiores: 3ø12 (en 24 cms superiores)
A3: Cercos horizontales inferiores: 4ø10 (en 66 cms siguientes)
A5: Refuerzo local bajo pilar: 4ø12en ambas direcciones
A6: Armado inferior zapata (Ver Fig.2)

CLIENTE: AJUNTAMENT ALMOSTER

OBRA: 01/31823 /01

FECHA: 12-11-24

MATERIALES (EHE-08) .Hormigon: HA-25 Cc=1.5

Acero: B 500 S Cy=1.15

Tension admisible TERRENO: .2N/mm2

ZAPATA: 210x210x115 para PILAR: E (50*50)

Fig.1: FORMAS.ARMADO CALIZ PLANTA

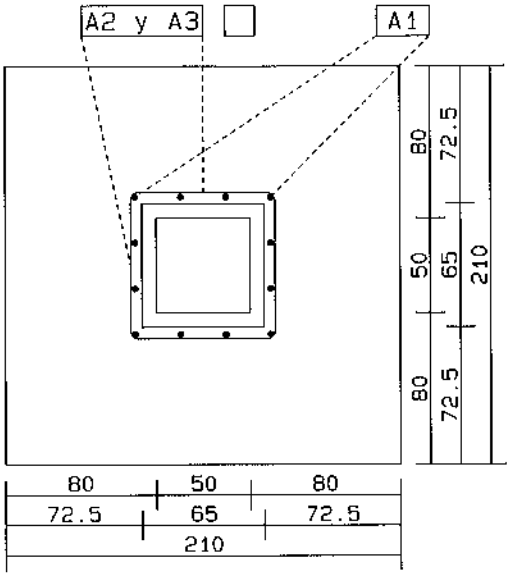

Fig.2: ARMADURA INFERIOR Esc: 1/40

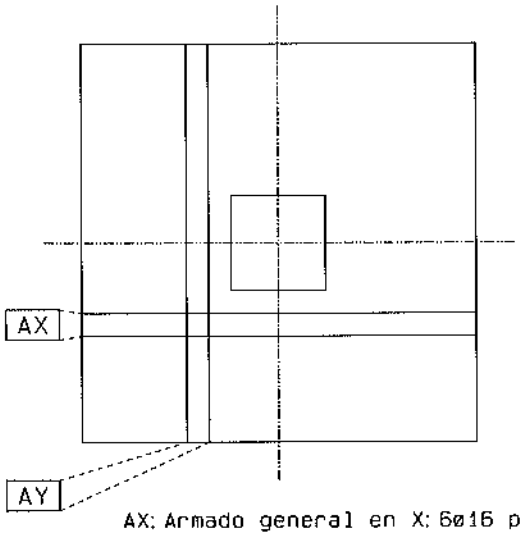

AX: Armado general en X: 6ø16 p.m.l.
AY: Armado general en Y: 6ø16 p.m.l.

ARMADO DEL CALIZ: SECCION Esc: 1/20

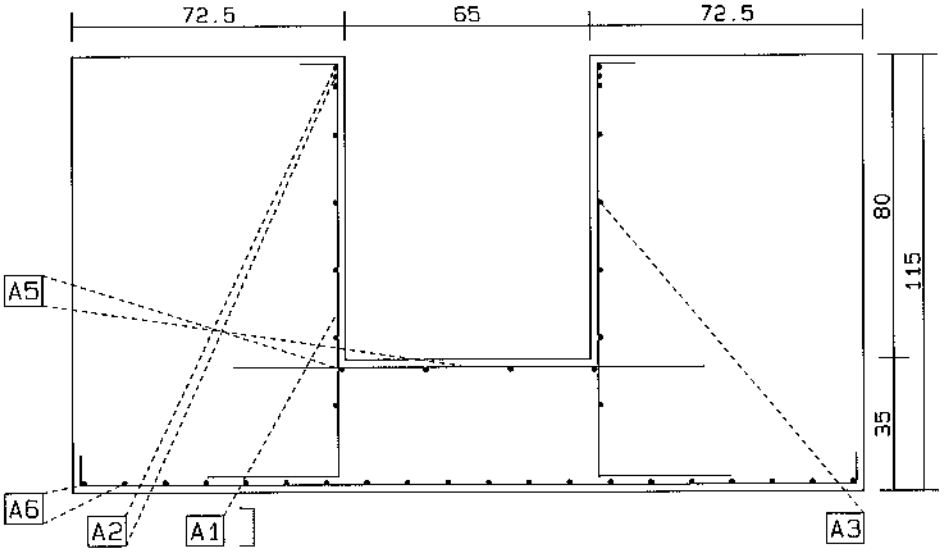

A1: Barras verticales 5ø16 por cara: Total 16ø16
A2: Cercos horizontales superiores: 3ø12 (en 24 cms superiores)
A3: Cercos horizontales inferiores: 4ø10 (en 66 cms siguientes)
A5: Refuerzo local bajo pilar: 4ø12en ambas direcciones
A6: Armado inferior zapata (Ver Fig.2)

CLIENTE: AJUNTAMENT ALMOSTER

OBRA: 01/31823 /01

FECHA: 12-11-24

MATERIALES (EHE-08) .Hormigon: HA-25 Cc=1.5

Acero: B 500 S Cy=1.15

Tension admisible TERRENO: .2N/mm2

ZAPATA: 205x205x115 para PILAR: F (50*50)

Fig.1: FORMAS.ARMADO CALIZ PLANTA

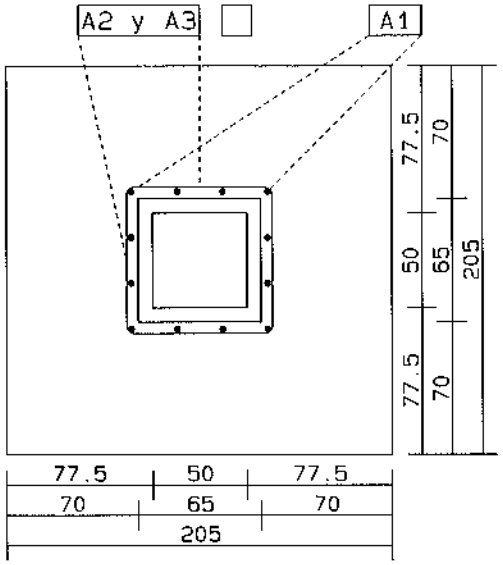

Fig.2: ARMADURA INFERIOR Esc: 1/40

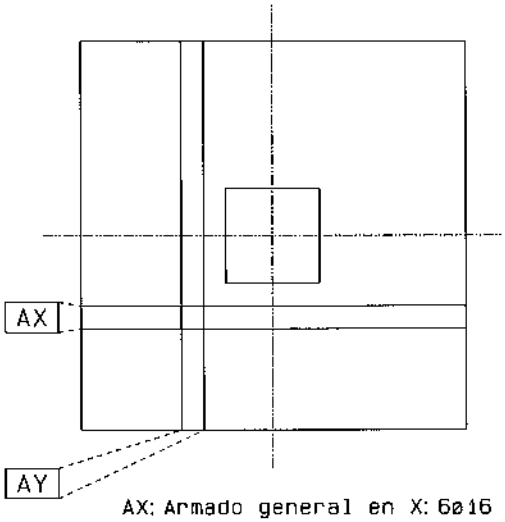

AX: Armado general en X: 6ø16 p.m.l.
AY: Armado general en Y: 6ø16 p.m.l.

ARMADO DEL CALIZ: SECCION Esc: 1/20

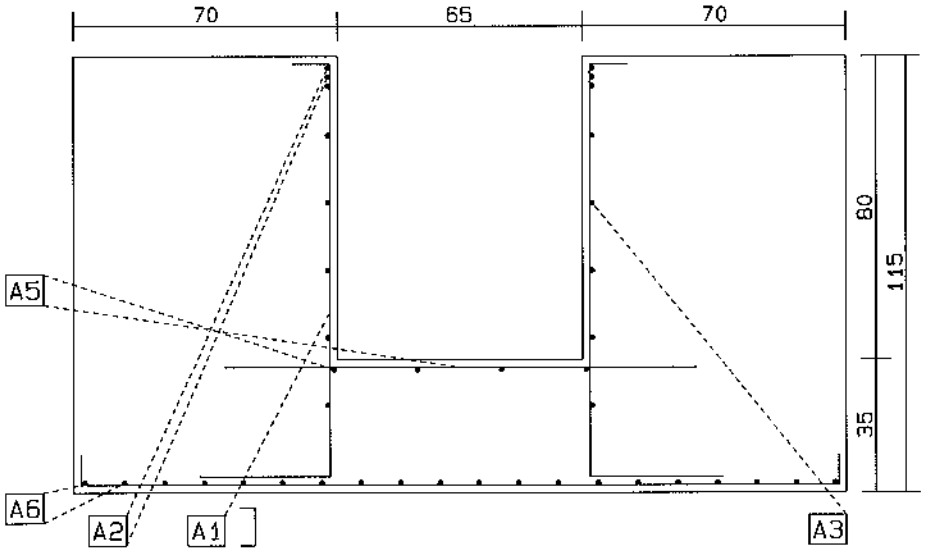

A1: Barras verticales 4ø16 por cara: Total 12ø16
A2: Cercos horizontales superiores: 2ø12 (en 24 cms superiores)
A3: Cercos horizontales inferiores: 3ø10 (en 66 cms siguientes)
A5: Refuerzo local bajo pilar: 4ø12en ambas direcciones
A6: Armado inferior zapata (Ver Fig.2)

CLIENTE: AJUNTAMENT ALMOSTER

OBRA: 01/31823 /01

FECHA: 12-11-24

MATERIALES (EHE-08) .Hormigon: HA-25 Cc=1.5

Acero: B 500 S Cy=1.15

Tension admisible TERRENO: .2N/mm2

ZAPATA: 250x250x115 para PILAR: G (50*50)

Fig.1: FORMAS.ARMADO CALIZ PLANTA

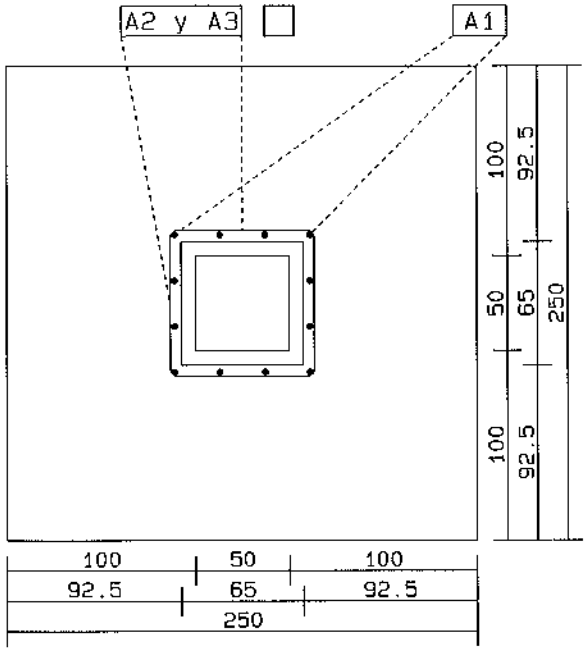

Fig.2: ARMADURA INFERIOR Esc: 1/40

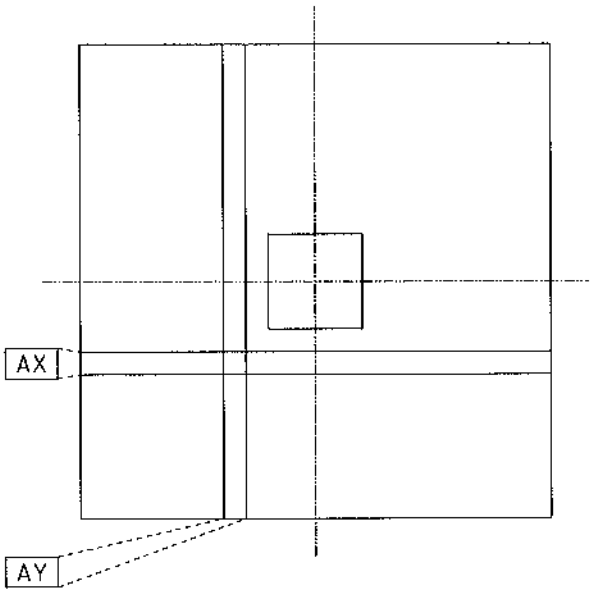

AX: Armado general en X: 6ø16 p.m.l.
AY: Armado general en Y: 6ø16 p.m.l.

ARMADO DEL CALIZ: SECCION Esc: 1/20

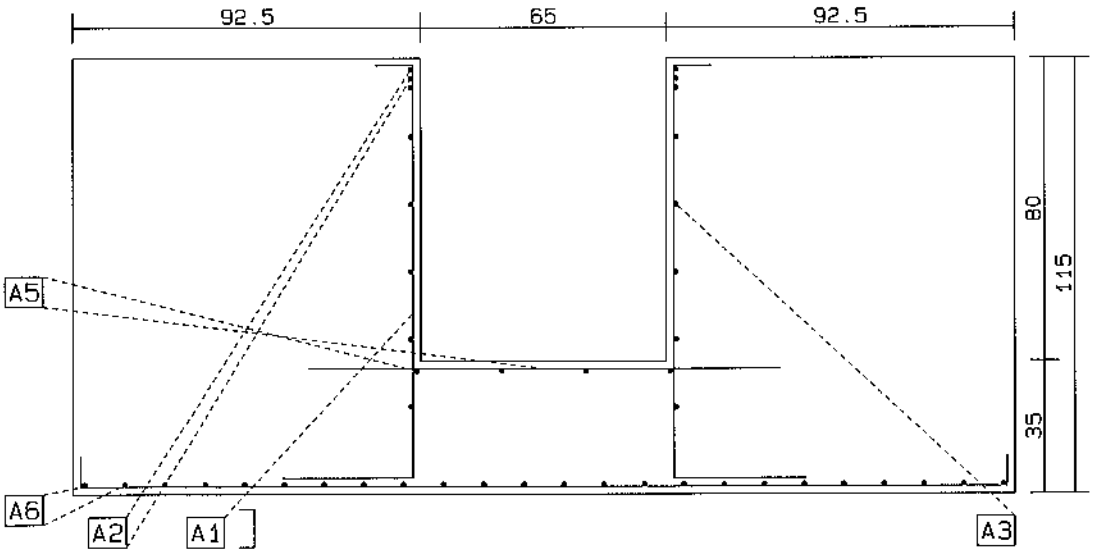

A1: Barras verticales 5ø16 por cara: Total 16ø16
A2: Cercos horizontales superiores: 3ø12 (en 24 cms superiores)
A3: Cercos horizontales inferiores: 5ø10 (en 66 cms siguientes)
A5: Refuerzo local bajo pilar: 4ø12en ambas direcciones
A6: Armado inferior zapata (Ver Fig.2)

CLIENTE: AJUNTAMENT ALMOSTER

OBRA: 01/31823 /01

FECHA: 12-11-24

MATERIALES (EHE-08) .Hormigon: HA-25 Cc=1.5

Acero: B 500 S Cy=1.15

Tension admisible TERRENO: .2N/mm2

ZAPATA: 250x250x115 para PILAR: H(50*50)

Fig.1: FORMAS.ARMADO CALIZ PLANTA

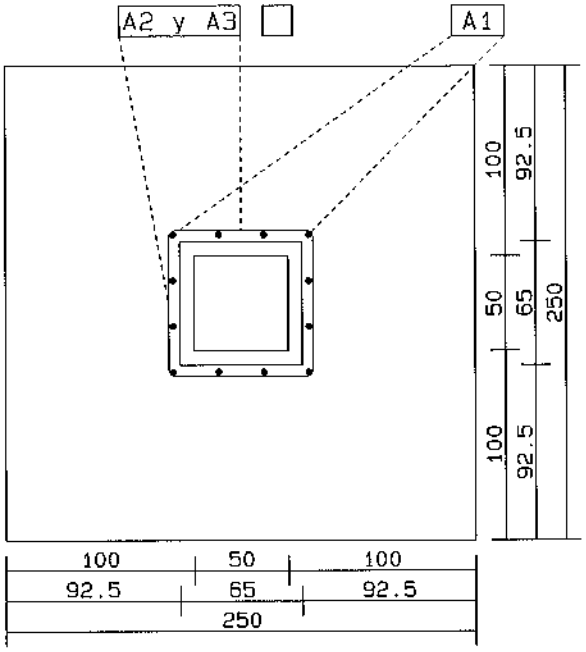

Fig.2: ARMADURA INFERIOR Esc: 1/40

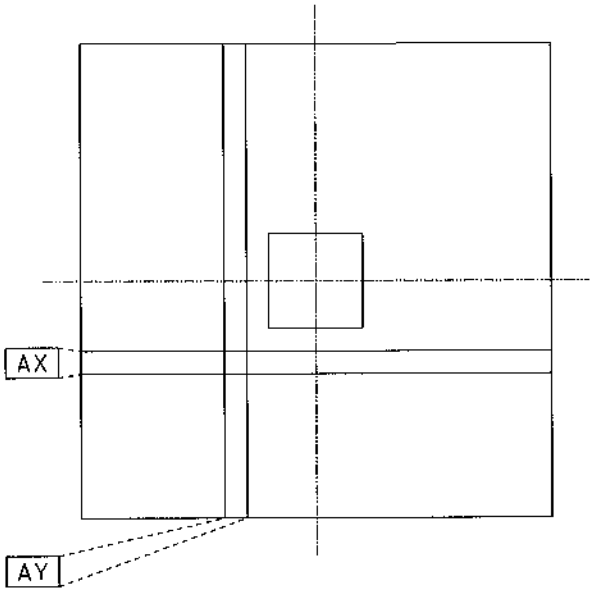

AX: Armado general en X: 6ø16 p.m.l.
AY: Armado general en Y: 6ø16 p.m.l.

ARMADO DEL CALIZ: SECCION Esc: 1/20

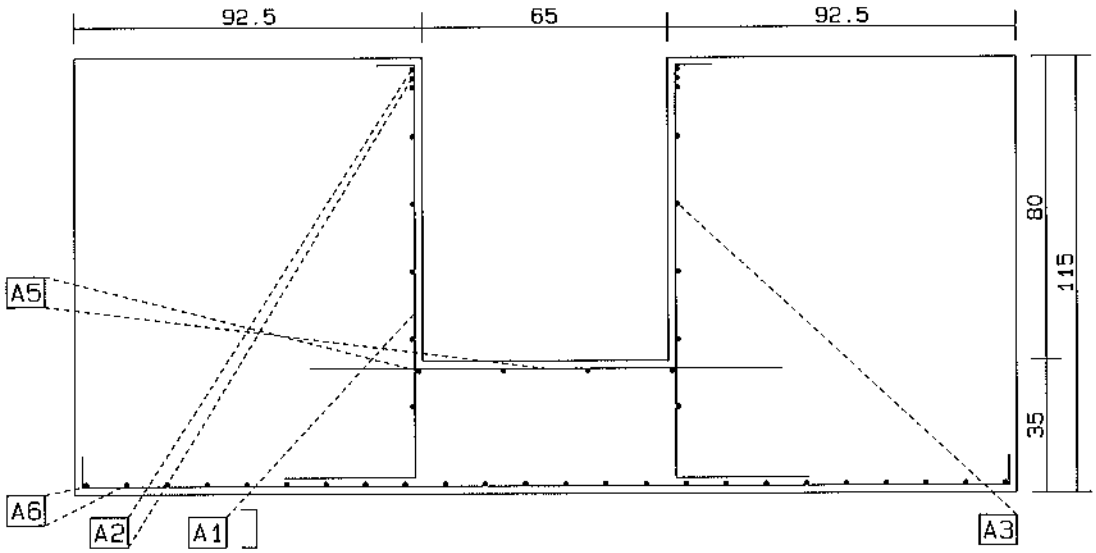

A1: Barras verticales 5ø16 por cara: Total 16ø16
A2: Cercos horizontales superiores: 3ø12 (en 24 cms superiores)
A3: Cercos horizontales inferiores: 5ø10 (en 66 cms siguientes)
A5: Refuerzo local bajo pilar: 4ø12en ambas direcciones
A6: Armado inferior zapata (Ver Fig.2)

CLIENTE: AJUNTAMENT ALMOSTER

OBRA: 01/31823 /01

FECHA: 12-11-24

MATERIALES (EHE-08) .Hormigon: HA-25 Cc=1.5

Acero: B 500 S Cy=1.15

Tension admisible TERRENO: .2N/mm2

ZAPATA: 250x250x115 para PILAR: J(50*50)

Fig.1: FORMAS.ARMADO CALIZ PLANTA

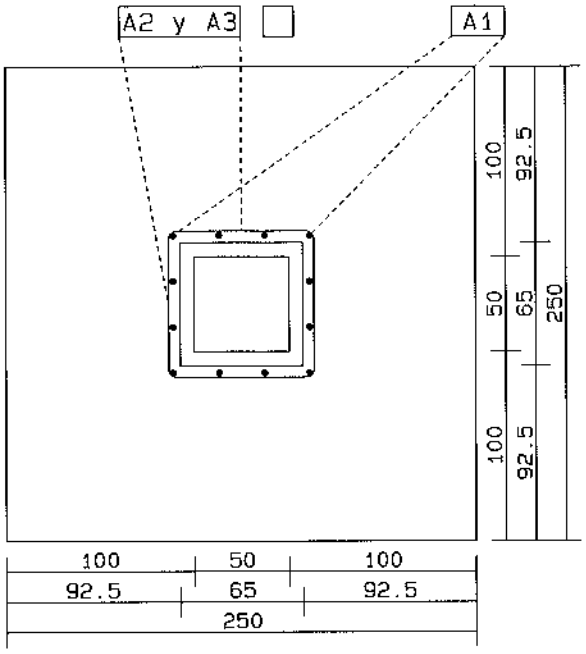

Fig.2: ARMADURA INFERIOR Esc: 1/40

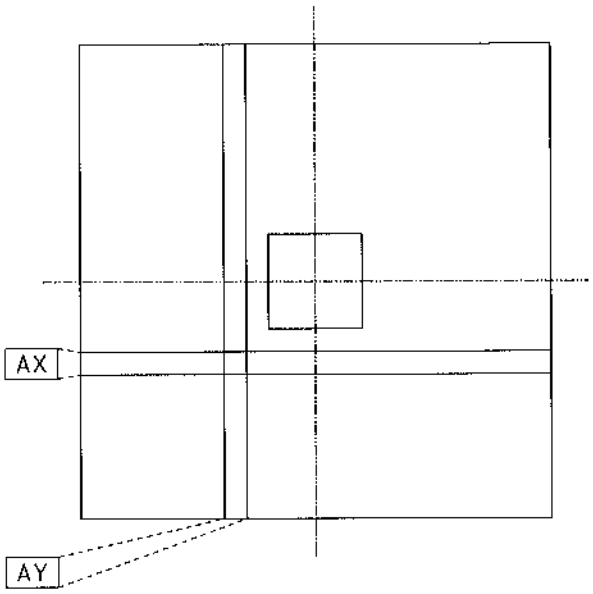

AX: Armado general en X: 6ø16 p.m.l.
AY: Armado general en Y: 6ø16 p.m.l.

ARMADO DEL CALIZ: SECCION Esc: 1/20

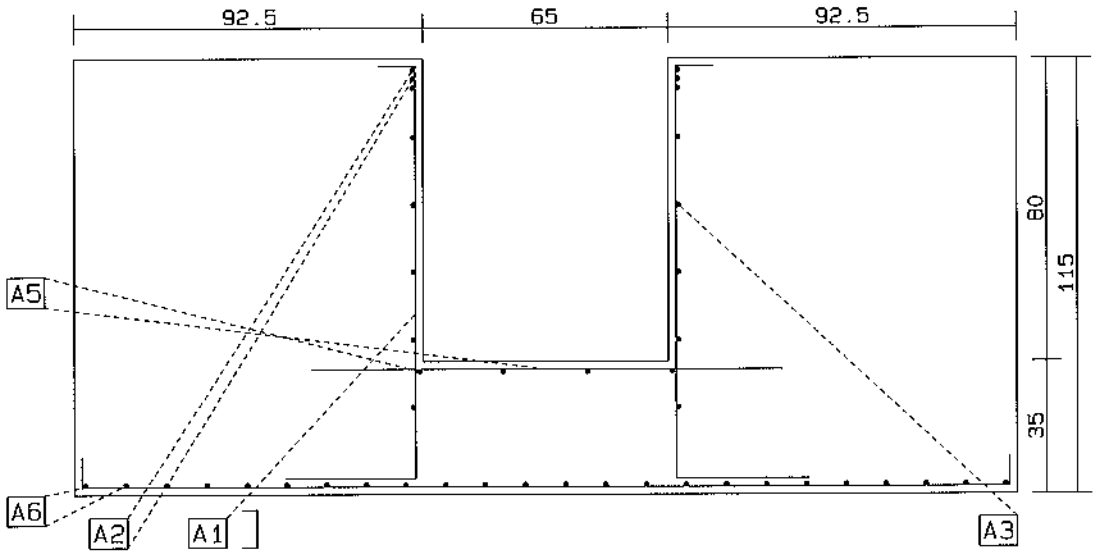

A1: Barras verticales 5ø16 por cara: Total 16ø16
A2: Cercos horizontales superiores: 3ø12 (en 24 cms superiores)
A3: Cercos horizontales inferiores: 5ø10 (en 66 cms siguientes)
A5: Refuerzo local bajo pilar: 4ø12en ambas direcciones
A6: Armado inferior zapata (Ver Fig.2)

CLIENTE: AJUNTAMENT ALMOSTER

OBRA: 01/31823 /01

FECHA: 12-11-24

MATERIALES (EHE-08) .Hormigon: HA-25 Cc=1.5

Acero: B 500 S Cy=1.15

Tension admisible TERRENO: .2N/mm2

ZAPATA: 250x250x115 para PILAR: K (50*50)

Fig.1: FORMAS.ARMADO CALIZ PLANTA

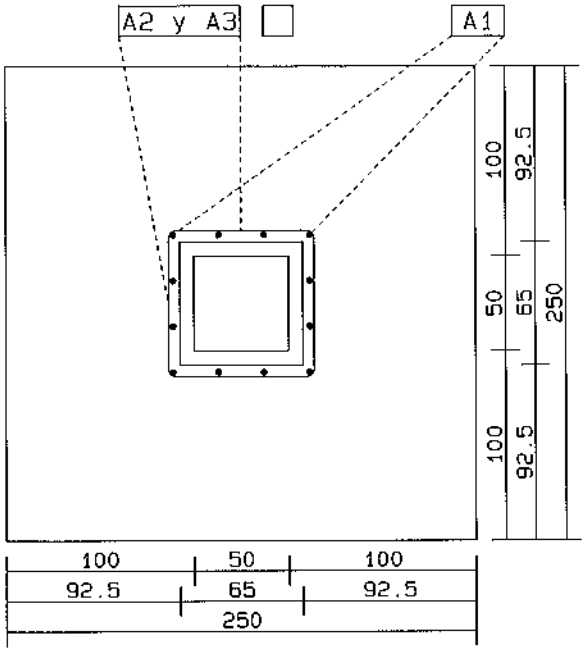

Fig.2: ARMADURA INFERIOR Esc: 1/40

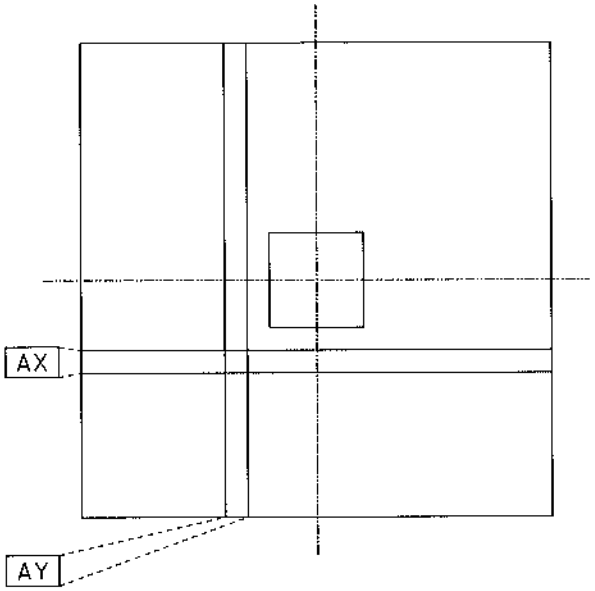

AX: Armado general en X: 6ø16 p.m.l.
AY: Armado general en Y: 6ø16 p.m.l.

ARMADO DEL CALIZ: SECCION Esc: 1/20

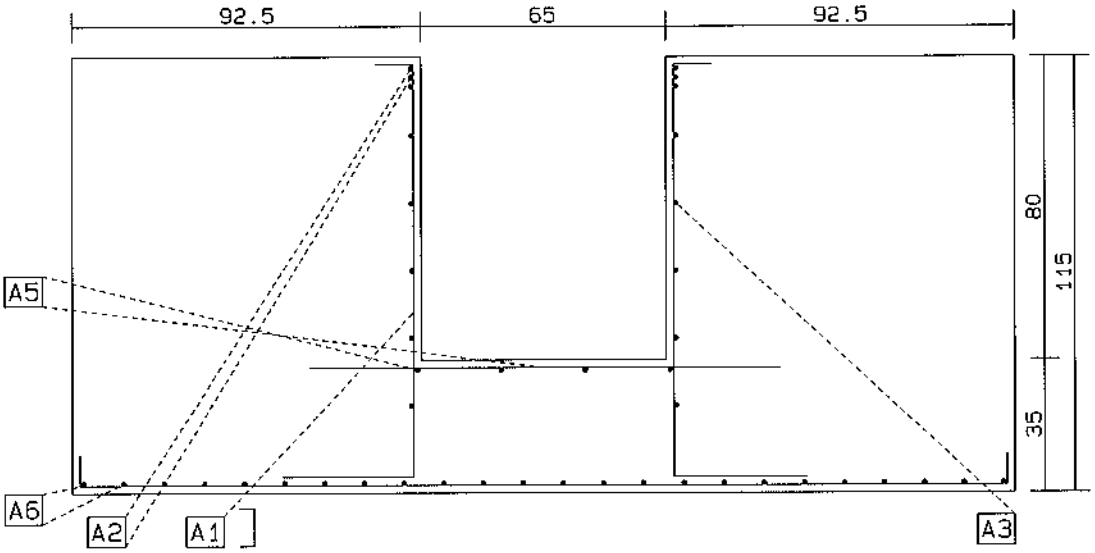

A1: Barras verticales 5ø16 por cara: Total 16ø16
A2: Cercos horizontales superiores: 3ø12 (en 24 cms superiores)
A3: Cercos horizontales inferiores: 5ø10 (en 66 cms siguientes)
A5: Refuerzo local bajo pilar: 4ø12en ambas direcciones
A6: Armado inferior zapata (Ver Fig.2)

CLIENTE: AJUNTAMENT ALMOSTER

OBRA: 01/31823 /01

FECHA: 12-11-24

MATERIALES (EHE-08) .Hormigon: HA-25 Cc=1.5

Acero: B 500 S Cy=1.15

Tension admisible TERRENO: .2N/mm2

ZAPATA: 205x205x115 para PILAR: L (50*50)

Fig.1: FORMAS.ARMADO CALIZ PLANTA

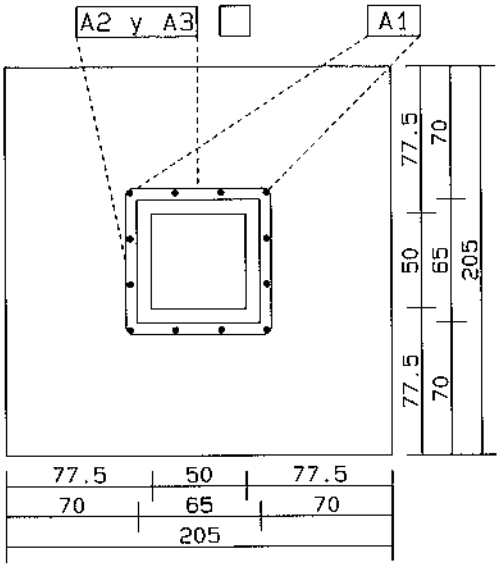

Fig.2: ARMADURA INFERIOR Esc: 1/40

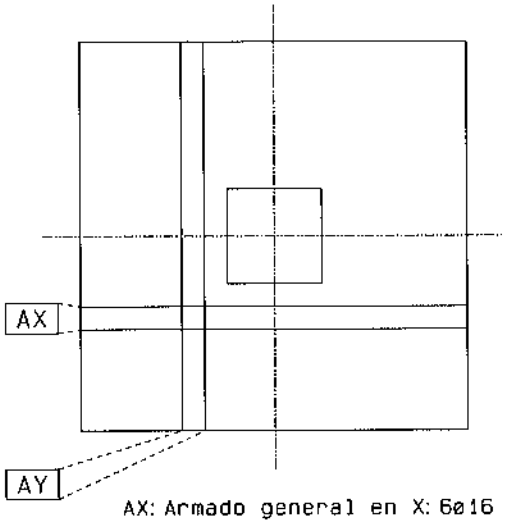

AX: Armado general en X: 6ø16 p.m.l.
AY: Armado general en Y: 6ø16 p.m.l.

ARMADO DEL CALIZ: SECCION Esc: 1/20

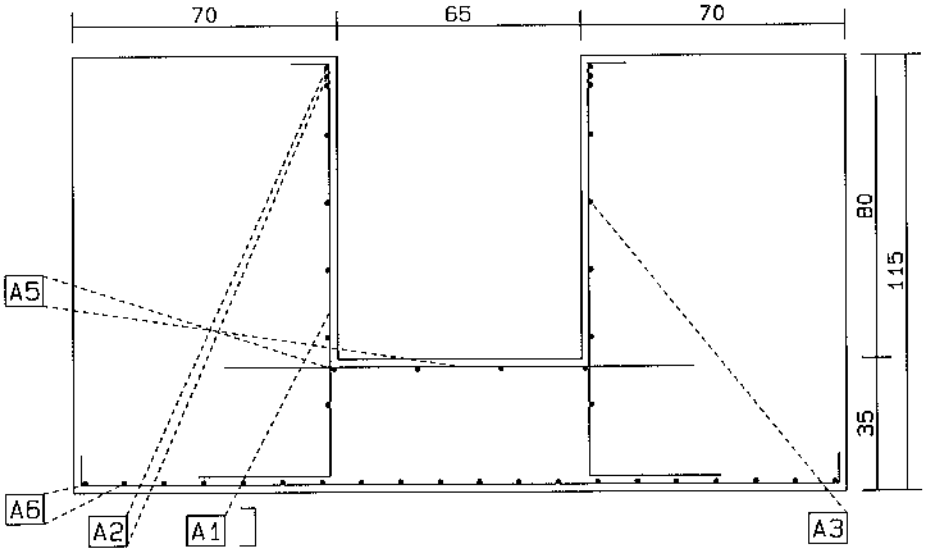

A1: Barras verticales 4ø16 por cara: Total 12ø16
A2: Cercos horizontales superiores: 2ø12 (en 24 cms superiores)
A3: Cercos horizontales inferiores: 3ø10 (en 66 cms siguientes)
A5: Refuerzo local bajo pilar: 4ø12en ambas direcciones
A6: Armado inferior zapata (Ver Fig.2)

CLIENTE: AJUNTAMENT ALMOSTER

OBRA: 01/31823 /01

FECHA: 12-11-24

MATERIALES (EHE-08) .Hormigon: HA-25 Cc=1.5

Acero: B 500 S Cy=1.15

Tension admisible TERRENO: .2N/mm2

ZAPATA: 210x210x115 para PILAR: M (50*50)

Fig.1: FORMAS.ARMADO CALIZ PLANTA

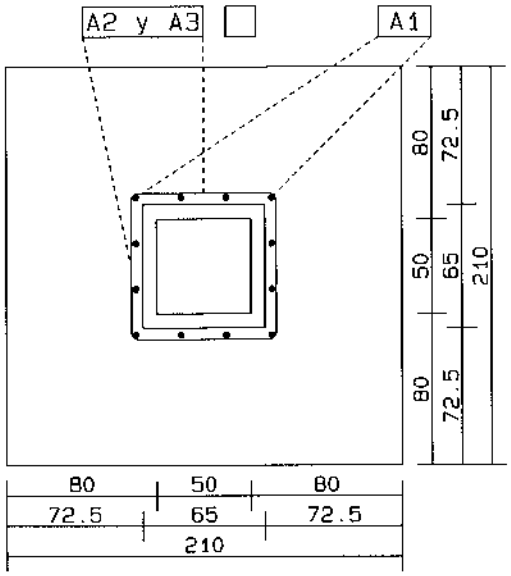

Fig.2: ARMADURA INFERIOR Esc: 1/40

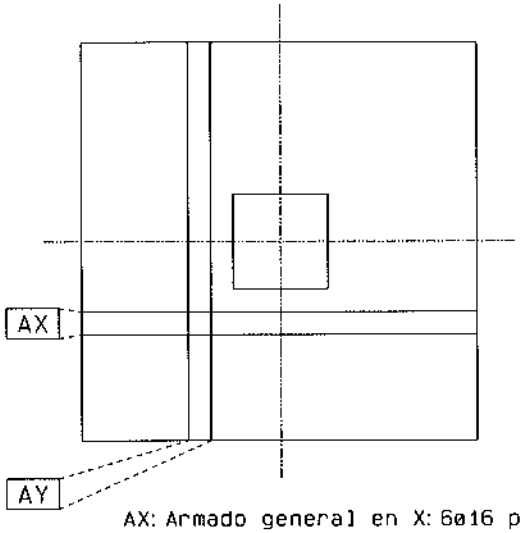

AX: Armado general en X: 6ø16 p.m.l.
AY: Armado general en Y: 6ø16 p.m.l.

ARMADO DEL CALIZ: SECCION Esc: 1/20

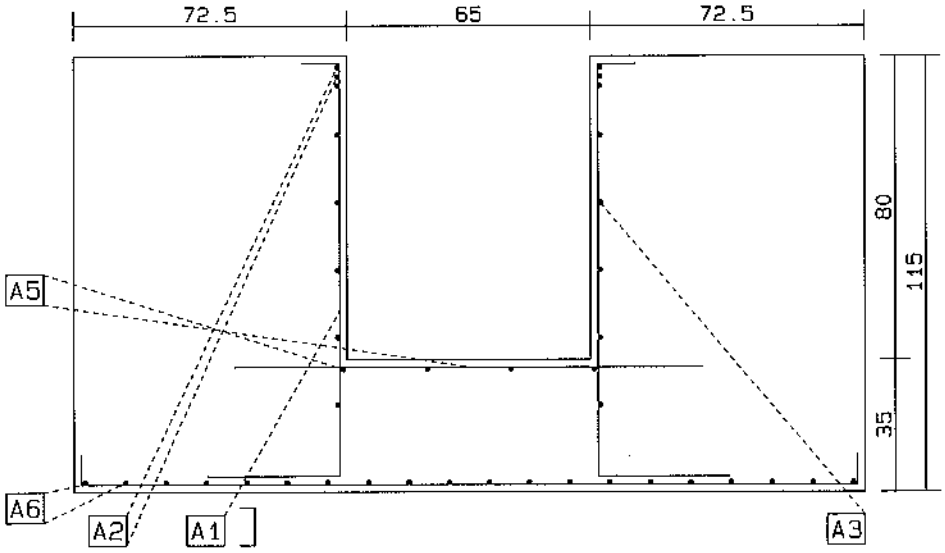

A1: Barras verticales 5ø16 por cara: Total 16ø16
A2: Cercos horizontales superiores: 3ø12 (en 24 cms superiores)
A3: Cercos horizontales inferiores: 4ø10 (en 66 cms siguientes)
A5: Refuerzo local bajo pilar: 4ø12en ambas direcciones
A6: Armado inferior zapata (Ver Fig.2)

CLIENTE: AJUNTAMENT ALMOSTER

OBRA: 01/31823 /01

FECHA: 12-11-24

MATERIALES (EHE-08) .Hormigon: HA-25 Cc=1.5

Acero: B 500 S Cy=1.15

Tension admisible TERRENO: .2N/mm2

ZAPATA: 210x210x115 para PILAR: N (50*50)

Fig.1: FORMAS.ARMADO CALIZ PLANTA

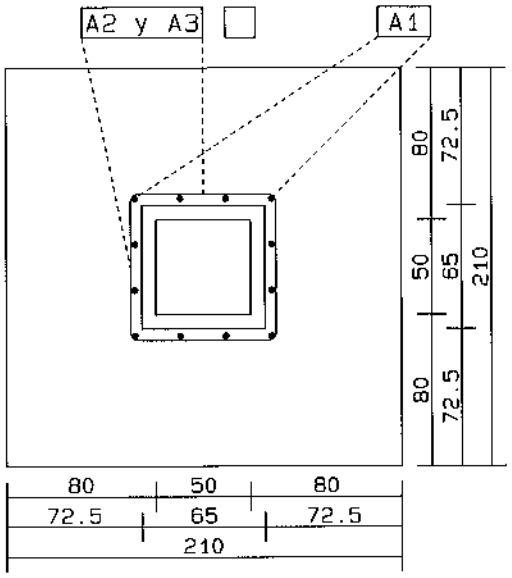

Fig.2: ARMADURA INFERIOR Esc: 1/40

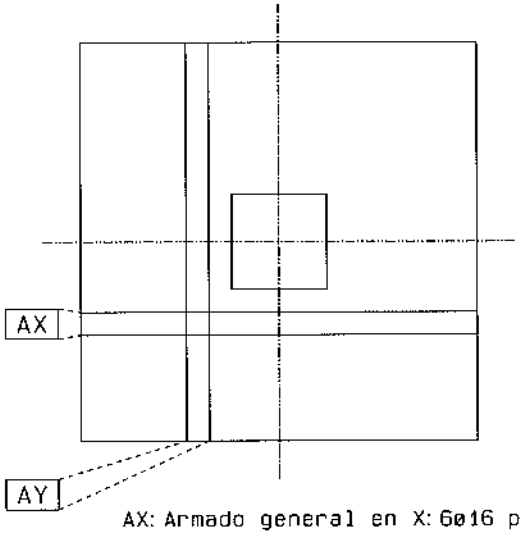

AX: Armado general en X: 6ø16 p.m.l.
AY: Armado general en Y: 6ø16 p.m.l.

ARMADO DEL CALIZ: SECCION Esc: 1/20

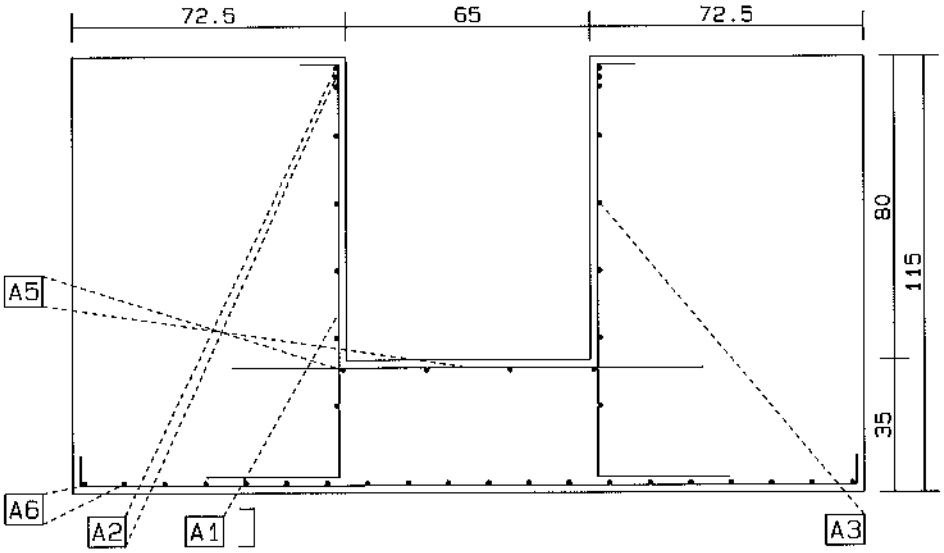

A1: Barras verticales 6ø16 por cara: Total 20ø16
A2: Cercos horizontales superiores: 3ø12 (en 24 cms superiores)
A3: Cercos horizontales inferiores: 4ø10 (en 66 cms siguientes)
A5: Refuerzo local bajo pilar: 4ø12en ambas direcciones
A6: Armado inferior zapata (Ver Fig.2)

CLIENTE: AJUNTAMENT ALMOSTER

OBRA: 01/31823 /01

FECHA: 12-11-24

MATERIALES (EHE-08) .Hormigon: HA-25 Cc=1.5

Acero: B 500 S Cy=1.15

Tension admisible TERRENO: .2N/mm2

ZAPATA: 210x210x115 para PILAR: P (50*50)

Fig.1: FORMAS.ARMADO CALIZ PLANTA

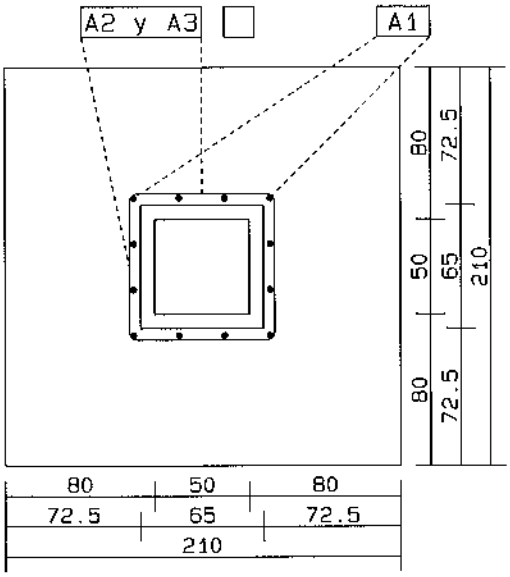

Fig.2: ARMADURA INFERIOR Esc: 1/40

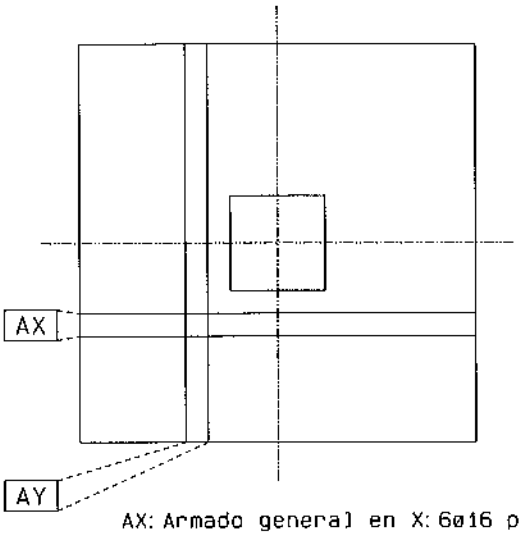

AX: Armado general en X: 6ø16 p.m.l.
AY: Armado general en Y: 6ø16 p.m.l.

ARMADO DEL CALIZ: SECCION Esc: 1/20

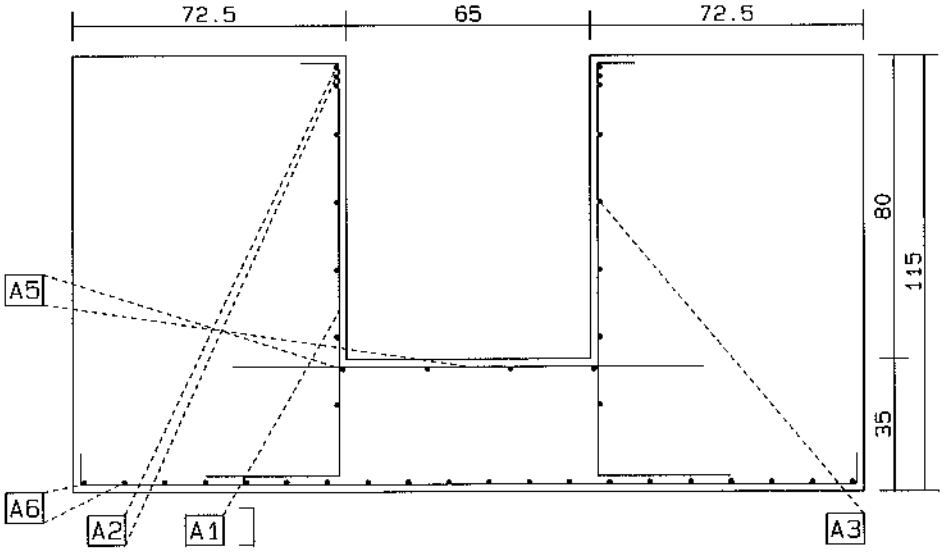

A1: Barras verticales 6ø16 por cara: Total 20ø16
A2: Cercos horizontales superiores: 3ø12 (en 24 cms superiores)
A3: Cercos horizontales inferiores: 4ø10 (en 66 cms siguientes)
A5: Refuerzo local bajo pilar: 4ø12en ambas direcciones
A6: Armado inferior zapata (Ver Fig.2)

CLIENTE: AJUNTAMENT ALMOSTER

OBRA: 01/31823 /01

FECHA: 12-11-24

MATERIALES (EHE-08) .Hormigon: HA-25 Cc=1.5

Acero: B 500 S Cy=1.15

Tension admisible TERRENO: .2N/mm2

ZAPATA: 210x210x115 para PILAR: R (50*50)

Fig.1: FORMAS.ARMADO CALIZ PLANTA

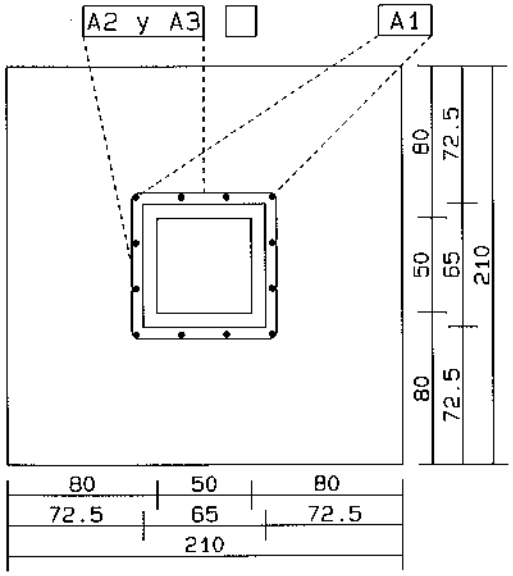

Fig.2: ARMADURA INFERIOR Esc: 1/40

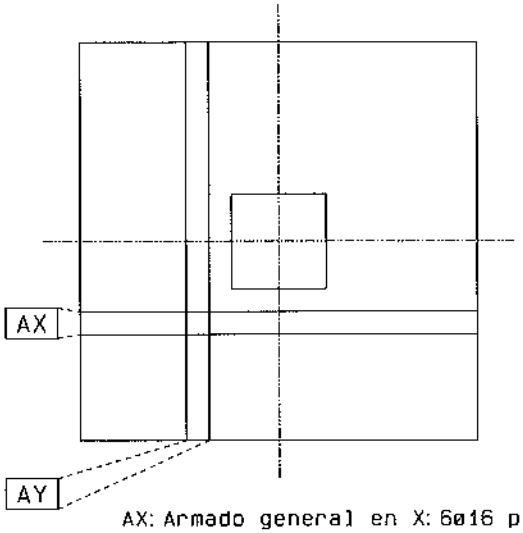

AX: Armado general en X: 6ø16 p.m.l.
AY: Armado general en Y: 6ø16 p.m.l.

ARMADO DEL CALIZ: SECCION Esc: 1/20

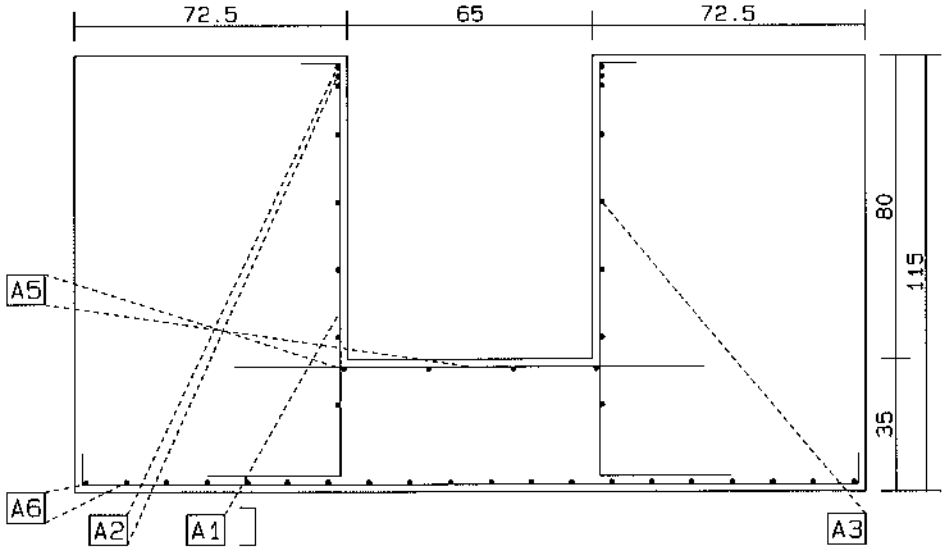

A1: Barras verticales 5ø16 por cara: Total 16ø16
A2: Cercos horizontales superiores: 3ø12 (en 24 cms superiores)
A3: Cercos horizontales inferiores: 4ø10 (en 66 cms siguientes)
A5: Refuerzo local bajo pilar: 4ø12en ambas direcciones
A6: Armado inferior zapata (Ver Fig.2)

CLIENTE: AJUNTAMENT ALMOSTER

OBRA: 01/31823 /01

FECHA: 12-11-24

MATERIALES (EHE-08) .Hormigon: HA-25 Cc=1.5

Acero: B 500 S Cy=1.15

Tension admisible TERRENO: .2N/mm2

ZAPATA: 205x205x115 para PILAR: S (50*50)

Fig.1: FORMAS.ARMADO CALIZ PLANTA

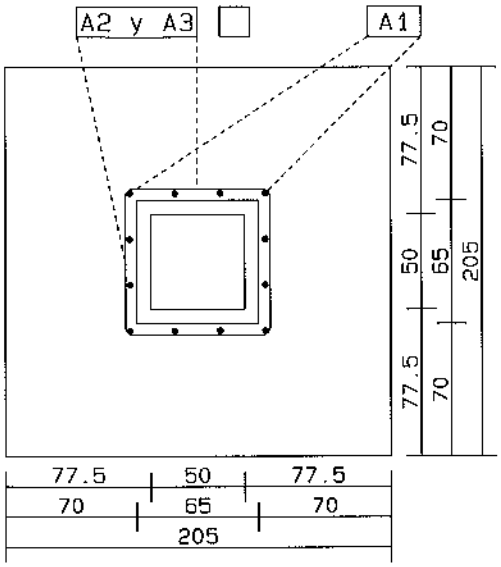

Fig.2: ARMADURA INFERIOR Esc: 1/40

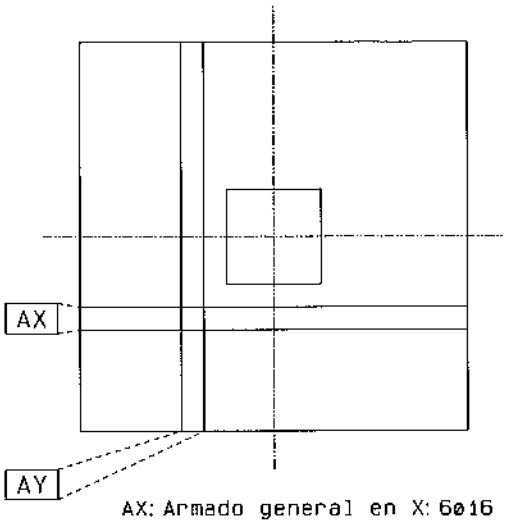

AX: Armado general en X: 6ø16 p.m.l.
AY: Armado general en Y: 6ø16 p.m.l.

ARMADO DEL CALIZ: SECCION Esc: 1/20

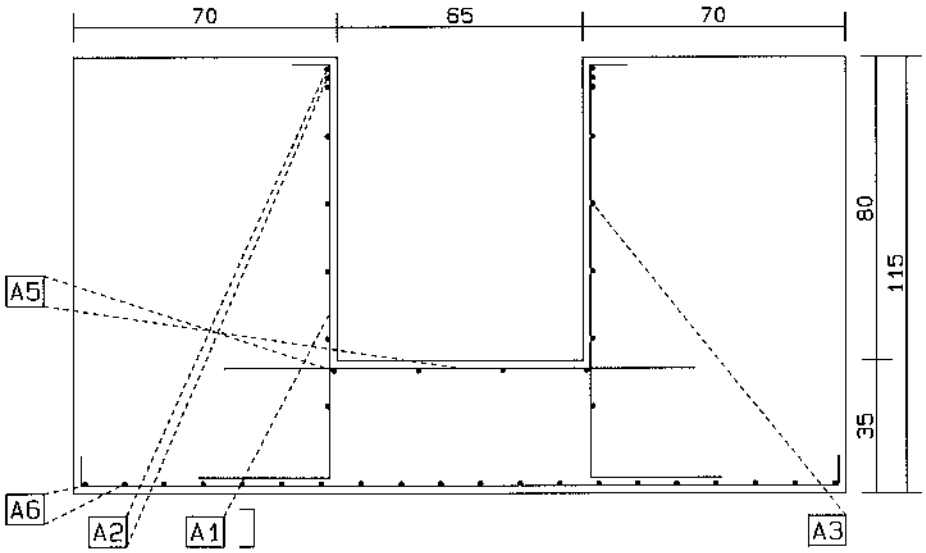

A1: Barras verticales 4ø16 por cara: Total 12ø16
A2: Cercos horizontales superiores: 2ø12 (en 24 cms superiores)
A3: Cercos horizontales inferiores: 3ø10 (en 66 cms siguientes)
A5: Refuerzo local bajo pilar: 4ø12en ambas direcciones
A6: Armado inferior zapata (Ver Fig.2)

CLIENTE: AJUNTAMENT ALMOSTER

OBRA: 01/31823 /01

FECHA: 12-11-24

MATERIALES (EHE-08) .Hormigon: HA-25 Cc=1.5

Acero: B 500 S Cy=1.15

Tension admisible TERRENO: .2N/mm2